PFAFF®

hobby 340 · 521
541 · 721 · 741

Bedienungsanleitung
Mode d'emploi
Libretto istruzioni
Gebruiksaanwijzing

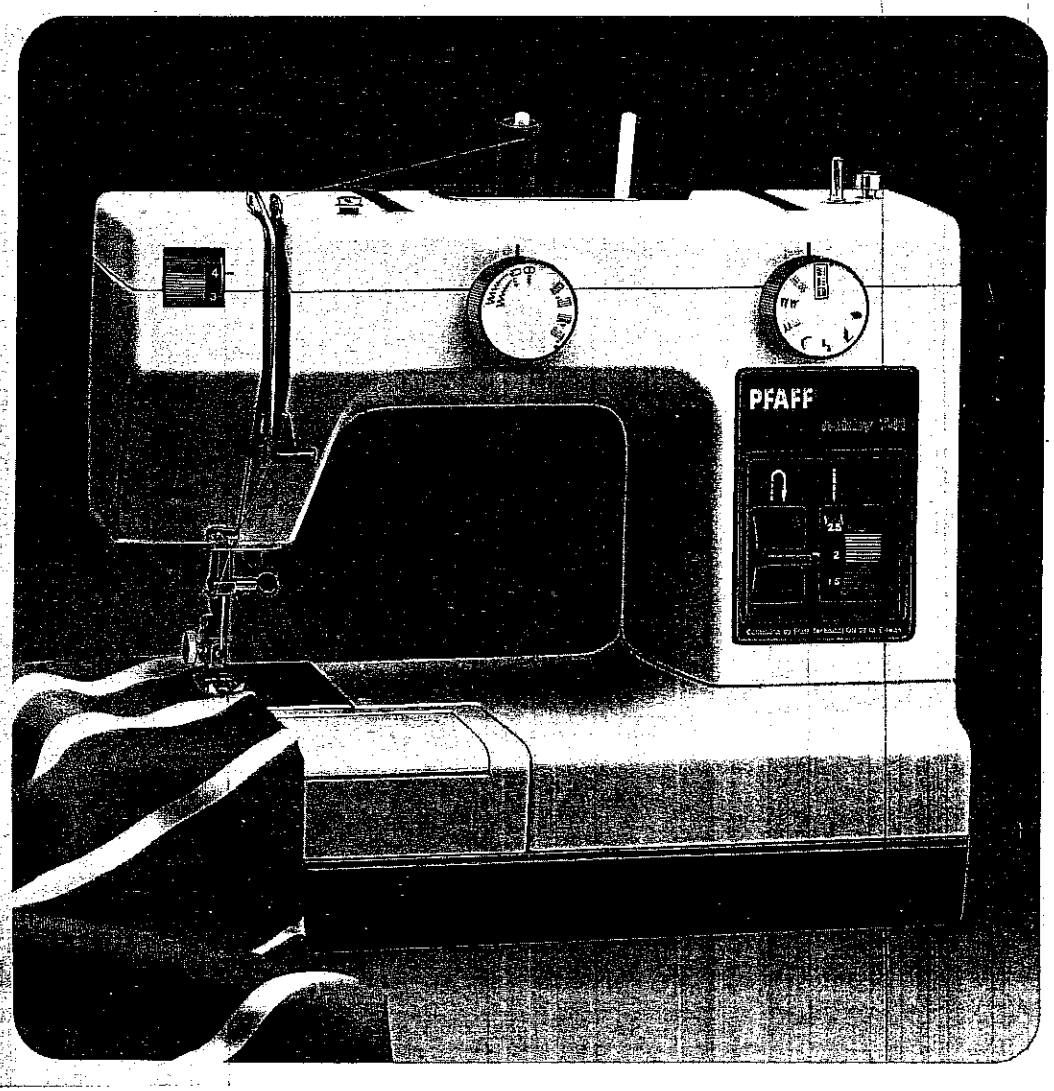

PFAFF-HANDELSGESELLSCHAFT
für Haushaltnähmaschinen m.b.H.
7500 Karlsruhe 41 · West Germany

Technische Änderungen vorbehalten.
Gedruckt in Deutschland

Sous toute réserve de modifications techniques.
Imprimé en R.F.A.

Con riserva di modifiche tecniche
Stampato nella R.F.T.

Technische wijzigingen voorbehouden.
Gedrukt in Duitsland

Nr. 23013 R 0984 dtsch./franz./ital./holl.

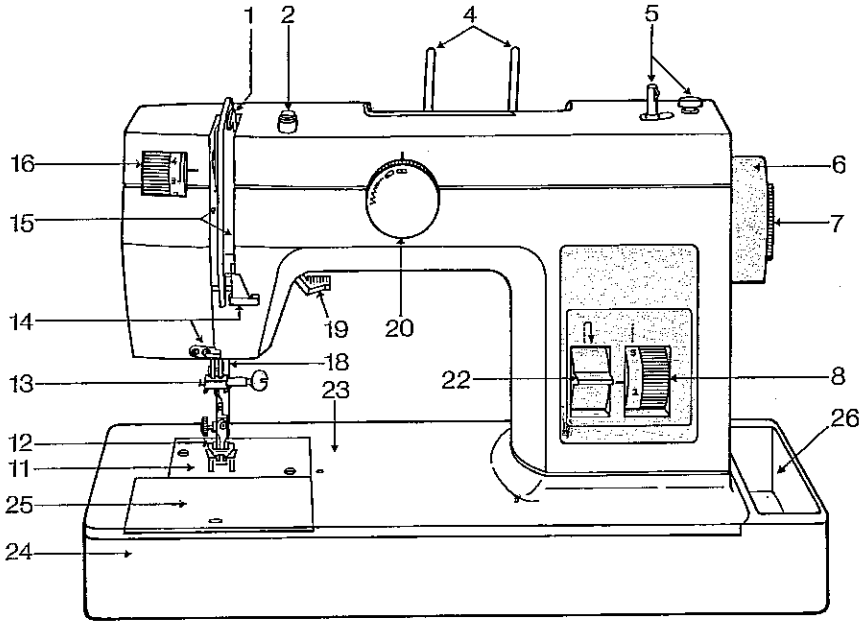

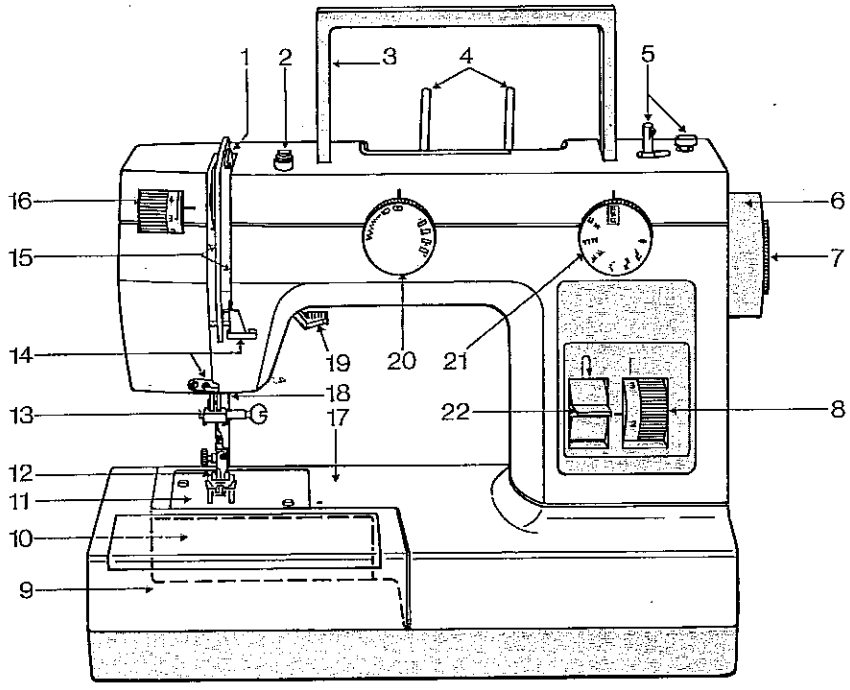

Teile der Nähmaschine

1 Fadenhebel
2 Spuler-Vorspannung
3 Tragegriff
4 Garnrollenstifte (dem Zubehör entnehmen und aufstecken.)
5 Spuler
6 Handrad
7 Auslösescheibe
8 Stichlängen-Einsteller
9 Verwandlungsnähfläche mit Zubehörfach
10 Verschlußklappe, dahinter Greifer
11 Stichplatte
12 Nähfußhalter mit Nähfuß
13 Nadelhalter mit Halteschraube
14 Fadenführungen
15 Einfädelschlitze
16 Oberfadenspannung
17 Freiarm
18 Stoffdrückerstange mit Fadenabschneider
19 Stoffdrückerhebel
20 Zickzack- und Nutzstichknopf
21 Nutz-, Stretch- und Zierstichknopf bei Modell 741
22 Rückwärtstaste
23 Grundplatte
24 Sockel
25 Grundplattendeckel darunter Greifer
26 Zubehörfach

Eléments constitutifs de la machine à coudre

1 Levier releveur de fil
2 Tension du dévidoir
3 Poignée
4 Broches à bobines (jointes aux accessoires; à mettre en place)
5 Dévidoir
6 Volant
7 Disque de débrayage
8 Sélecteur de longueur de point
9 Boîte de rangement formant plan de travail
10 Capot couvrant le compartiment du crochet
11 Plaque à aiguille
12 Support de semelle du pied presseur avec semelle
13 Pince-aiguille avec vis de fixation
14 Guide-fil
15 Passage du fil
16 Tension du fil d'aiguille
17 Bras libre
18 Barre de pied presseur avec coupe-fil
19 Releveur du pied presseur
20 Bouton de réglage points zigzags et utilitaires
21 Modèle 741: Bouton de réglage points utilitaires, points élastique et fantaisie
22 Levier de marche arrière
23 Plateau fondamental
24 Socle
25 Cache couvrant le compartiment du crochet
26 Compartiment à accessoires

Diese Seite nach außen klappen
Rabattre ce volet vers l'extérieur
Girare questa pagina verso l'esterno
Deze pagina open vouwen

Sicherheitshinweise für Haushaltnähmaschinen nach DIN 57700 Teil 28 bzw. IEC 335 Teil 28

a) Der Benutzer hat wegen der auf- und abgehenden Nadel genügend Vorsicht walten zu lassen und die Nähstelle bei der Arbeit ständig zu beobachten.
b) Beim Verlassen der Maschine, bei Wartungsarbeiten oder beim Wechseln von mechanischen Teilen oder Zubehör, ist die Maschine durch Herausziehen des Netzsteckers aus der Steckdose vom Netz zu trennen.
c) Die maximal zulässige Leistung der Lampe beträgt 15 Watt.

Mesures de sécurité

a) Toujours faire preuve de prudence et continuellement surveiller le travail.
b) Toujours débrancher la machine du secteur avant de quitter la machine, avant les travaux d'entretien et en cas de remplacement de pièces mécaniques ou d'accessoires.
c) Puissance maximale admissible de l'ampoule: 15 Watts.

Norme di sicurezza per macchine per cucire per uso famiglia secondo DIN 57700 parte 28 o IEC 335 parte 28

a) In virtù del movimento alternativo dell'ago, l'utente deve prestare sufficiente attenzione e tenere costantemente d'occhio il punto di lavoro.
b) Nel cambiare ago, piedino, spolina e placca d'ago, nelle interruzioni non custodite del lavoro e durante i lavori di manutenzione si deve disinserire la corrente della macchina togliendo la spina dalla presa a muro.
c) La potenza massima consentita per la lampadina è di 15 Watt.

Veiligheidsvoorschrift voor huishoudnaaimachines volgens DIN 57700/28 IEC 335/28

a) Men dient steeds voldoende voorzichtigheid in acht te nemen, vooral ten aanzien van de op-en neergaande naald en de werkwijze van het naaimechanisme regelmatig in het oog te houden.
b) Bij het verlaten van de machine, bij het onderhoud en schoonmaak of bij het verwisselen van mechanische delen of toebehoor, dient de stroomtoevoer te worden uitgeschakeld door de stekker uit het stopcontact te nemen
c) Er mogen uitsluitend naaimachinelampjes van maximaal 15 Watt voor deze machine worden gebruikt.

Inhaltsverzeichnis Seite 61
Table des matières, page 63

Indice pagina 65
Inhoud pagina 67

Parti della macchina per cucire

1 Leva tendifilo
2 Tensione per lo spolatore
3 Maniglia
4 Perni porta-rocchetti (togliere dal corredo e infilarli)
5 Spolatore
6 Volantino
7 Disco di disinnesto
8 Regolatore della lunghezza del punto
9 Piano di lavoro variabile con scomparto per accessori
10 Sportellino, dietro il crochet
11 Placca d'ago
12 Supporto del piedino con piedino
13 Morsetto d'ago con vite di fissaggio
14 Guide del filo
15 Fessure per l'infilatura
16 Tensione superiore
17 Braccio libero
18 Barra premistoffa con rasa-filo
19 Leva premistoffa
20 Bottone regolatore per lo zig-zag e per i punti utili
21 Bottone regolatore per punti utili, flexi e ricami nel modello 741
22 Tasto per il ritorno
23 Placca base
24 Zoccolo
25 Chiusura scorrevole della placca base, sotto il crochet
26 Scomparto per gli accessori

Bedieningsdelen van de naaimachine

1 Draadhevel
2 Spoel voorspanning
3 Handgreep
4 Garenpen (Uit het toebehoren nemen en opzetten.)
5 Spoelwinder
6 Handwiel
7 Frictieschroef
8 Steeklengteknop
9 Afneembare werktafel met accessoiresdoosje en vakje
10 Afsluitklepje, daarachter de grijper
11 Steekplaat
12 Naaivoethouder met naaivoet
13 Naaldhouder met borgschroef
14 Draadgeleider
15 Inrijggleuf
16 Bovendraadspanning
17 Vrije arm
18 Naaldstang met draadafsnijder
19 Stofaandrukker
20 Zigzag-en nuttige stekenknop
21 Nuttige steken-stretch-en Siersteekknop bij type Pfaff 741
22 Afhechttoets
23 Grondplaat
24 Kofferbak voor vlakke machine.
25 Grondplaatdeksel waaronder grijper.
26 Toebehorenvak

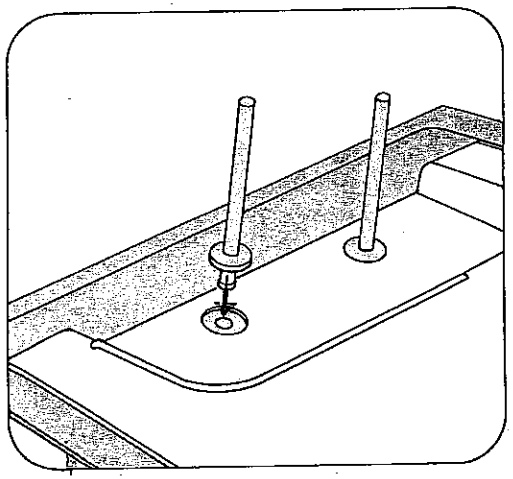

Garnrollenhalter aufstecken
Im Zubehör liegen zwei Garnrollenhalter. Diese werden in die dafür vorgesehenen Bohrungen auf der Maschine eingesteckt und verbleiben dort.

Mise en place des broches à bobines
Aux accessoires sont jointes deux broches à bobines. Les engager définitivement dans les logements prévus à cet effet dans le corps de la machine.

Come inserire i porta-rocchetti
Nel corredo troverete due perni porta-rocchetti. Questi devono essere inseriti negli appositi fori sulla macchina e rimangono montati.

Garenkloshouder opzetten
Bij het toebehoren zijn 2 garenkloshouders. Deze moeten in de daarvoor aanwezige openingen boven op de machine worden geplaatst.

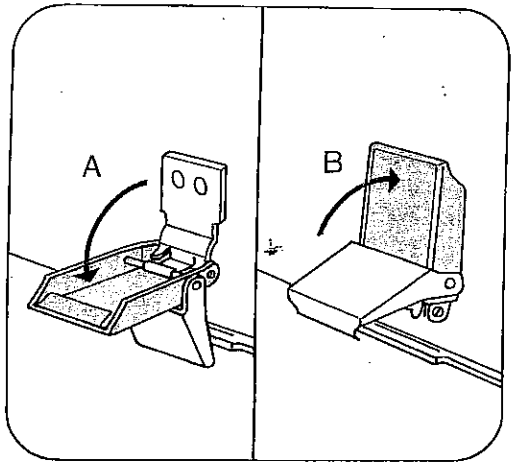

Koffer abheben Modell 340: Beide Scharniere ganz nach unten klappen (A) und nach oben gleiten lassen (B).

Pour retirer la valisette — Modèle 340: Basculer les deux fermetures à fond vers le bas (A) et les laisser revenir vers le haut (B).

Come sollevare il coperchio della valigia nel modello 340: Spingere ambedue le cerniere completamente in basso (A) e lasciare che si spostino in su (B).

Koffer afnemen bij type 340: Beide scharnieren geheel naar beneden drukken (A) en dan naar boven laten glijden (B).

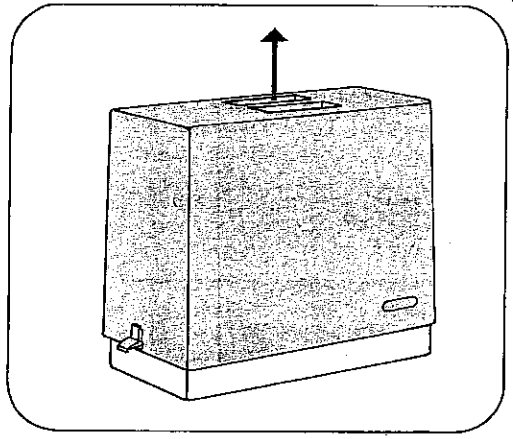

Kofferhaube nach oben abheben.

Dégager le coffret vers le haut.

Sollevare il coperchio.

Kofferhuis afnemen. Het kofferhuis optillen.

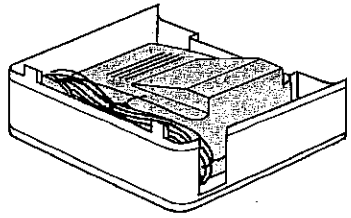

In der umgedrehten Anschiebe-Nähfläche ist der Anlasser untergebracht.

Le rhéostat est logé dans le plan de travail retourné.

Nel piano di lavoro supplementare capovolto trova sistemazione il reostato.

In de omgekeerde aanschuifwerktafel is de voetweerstand opgeborgen.

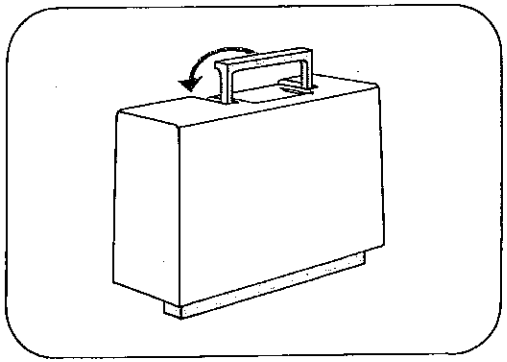

Koffer abheben — Freiarm-Modelle
Tragegriff umklappen.

Pour retirer la valisette — Modèles à bras libre
Basculer la poignée vers l'arrière.

Come sollevare il coperchio dei modelli a braccio libero.
Abbassare la maniglia.

Kofferhuis afnemen. Vrije arm modellen.
Handgreep van u af, kantelen.

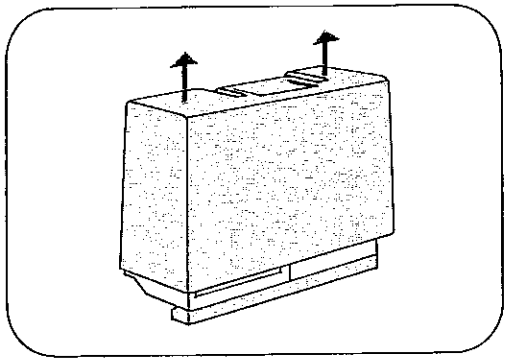

Kofferhaube abheben.

Enlever la valisette.

Sollevare il coperchio.

Het kofferhuis optillen.

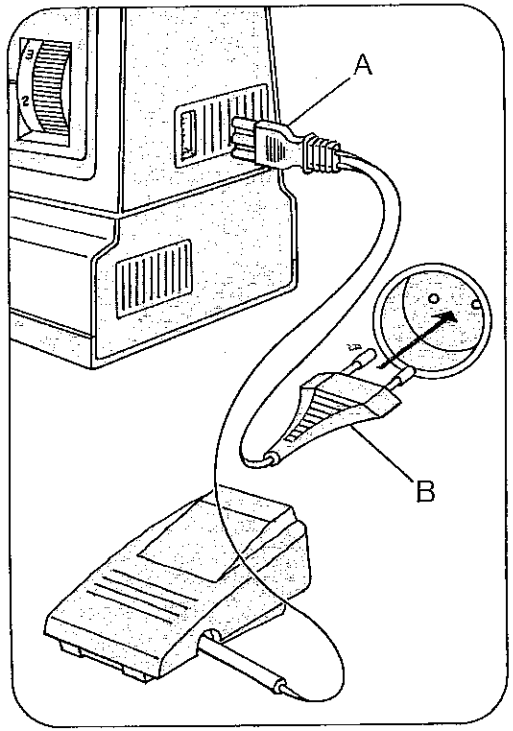

Elektrischer Anschluß:
Anlasser auf den Boden stellen. Stecker A in die Maschine, und Stecker B in die Wandsteckdose stecken.

Branchement électrique:
Placer le rhéostat à pédale sur le sol. Brancher la fiche A dans la machine et la fiche B dans la prise murale.

Collegamento elettrico:
Porre il reostato sul pavimento. Inserire spina A nella macchina, e spina B nella presa a muro.

Electrische aansluiting:
Zet de voetweerstand op een gemakkelijk bereikbare plaats op de vloer. Eerst stekker A in de machine steken, daarna stekker B in het stopcontact.

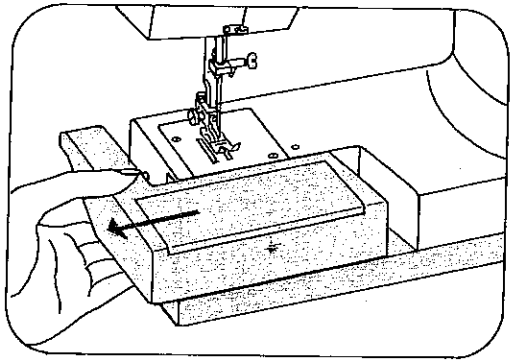

Spulen vorbereiten: Unter die Nähfläche 9 greifen und diese nach links herausziehen.

Préparer le bobinage: Passer la main sous la boîte de rangement 9 et retirer celle-ci vers la gauche.

Preparazione per bobinare: Infilare la mano sotto il piano di lavoro ed estrarre quest'ultimo verso sinistra.

Spoelen: Met de linkerhand de werkbox wegdraaien.

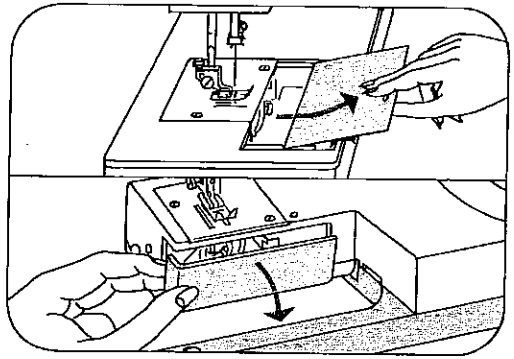

Grundplattendeckel 25 abnehmen, oder Verschlußklappe 10 nach unten öffnen.

Enlever le cache 25 ou ouvrir le capot 10 vers le bas.

Togliere la placca scorrevole della base 25 oppure aprire 10 sportellino di chiusura verso basso.

Grondplaatdeksel 25 afnemen of bij de vrije armmodellen afsluitkapje naar onder openen.

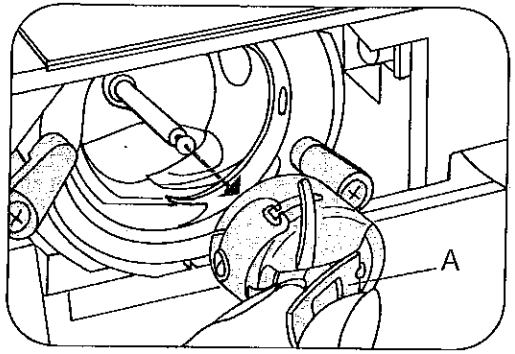

Klappe A anheben und die Spulenkapsel herausziehen.

Lever le loquet A et retirer la boîte à canette.

Alzare sportello A e togliere la capsula della spolina.

Spoelhuls aan klepje A wegtrekken.

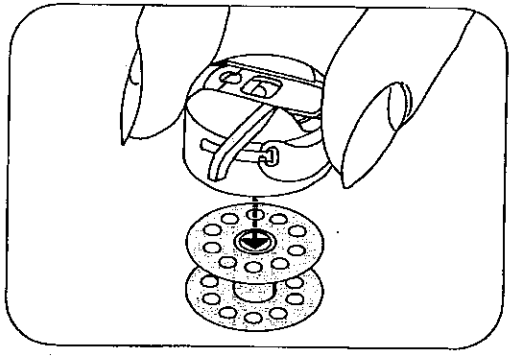

Klappe A loslassen und die Spule herausnehmen.

Lâcher le loquet A et retirer la canette.

Rilasciare sportello A e togliere la spolina.

Klepje A loslaten, dan valt de spoel eruit.

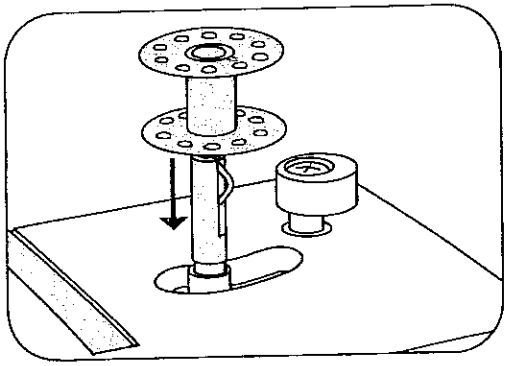

Spule auf die Spulerspindel 5 stecken.

Placer la canette sur la broche 5 du dévidoir.

Infilare la spolina sul perno 5.

Het spoeltje op de as van de spoelwinder 5 plaatsen.

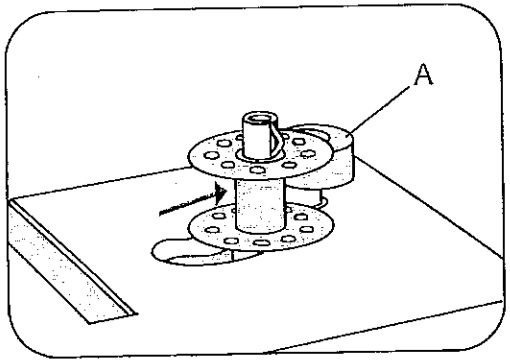

Spule nach rechts gegen den Anschlag A drücken.

Pousser la canette vers la droite, contre la butée A.

Spingere la spolina verso destra contro il fermo A.

Spoel naar rechts tegen de spoelwinder drukken.

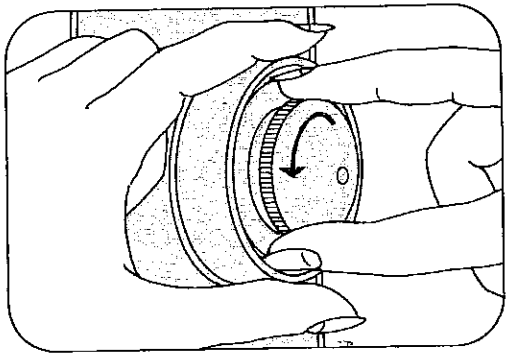

Nähwerk ausschalten: Handrad 6 festhalten und Scheibe 7 nach vorn drehen.
Débrayer le mécanisme de couture: Retenir le volant 6 et tourner le disque 7 vers l'avant.
Disinnesto del meccanismo di cucito: Tenere fermo il volantino 6 e girare il disco 7 in avanti.
Naaimechanisme uitschakelen: Het handwiel 6 vasthouden en de frictieschroef 7 in het handwiel naar voren draaien.

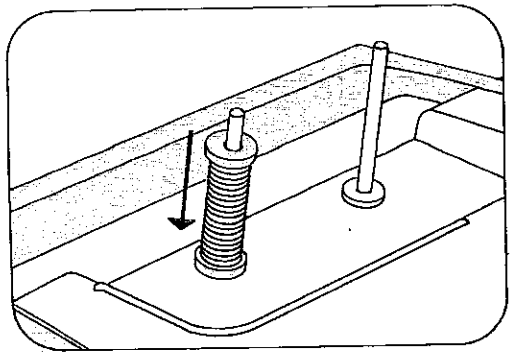

Garnrolle auf einen Halter 4 schieben.

Passer la bobine de fil sur une des broches 4.

Infilare il rocchetto del filo su uno dei perni.

Zet een klos garen op de garenklospen.

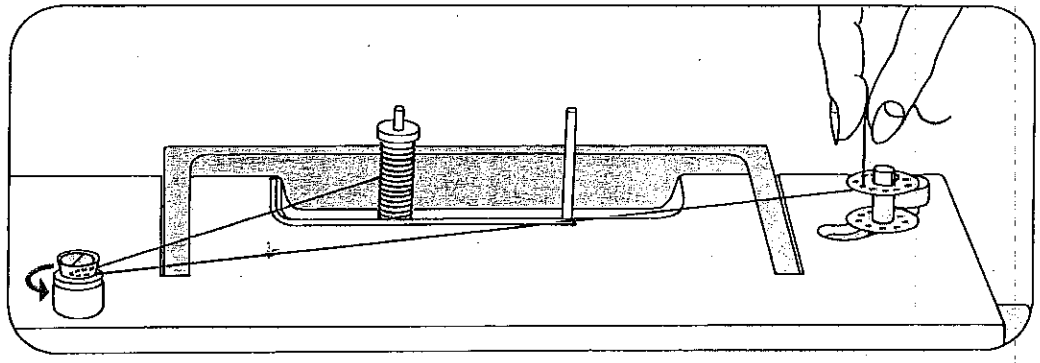

Spulen: Den Faden von der Garnrolle in die Spulervorspannung 2 ziehen, zur Spule führen, durch ein Loch der Spule fädeln und festhalten. Den Fußanlasser betätigen und aufspulen. Dabei den Faden nach einigen Umdrehungen loslassen. Die volle Spule nach links drücken, abnehmen und den Faden abschneiden.

Bobinage: Faire passer le fil de la bobine dans la tension 2 et vers la canette. Enfiler le fil de l'intérieur vers l'extérieur et le maintenir. Appuyer sur le rhéostat et bobiner. Lâcher le fil après quelques tours. Pousser la canette garnie vers la gauche, la retirer et couper le fil.

Bobinare: Tirare il filo dal rocchetto nella tensione dello spolatore 2, portarlo verso la spolina, infilarlo in un foro della spolina e tenerlo fermo. Azionare il reostato e bobinare.
Dopo alcuni giri lasciare libero il capo del filo. Premere la spolina piena verso sinistra, toglierla e tagliare il filo.

Spoelen: De draad van de garenklos in de voorspanning (2) trekken, naar de spoel leiden, door een gaatje steken en vasthouden. Voetweerstand indrukken en opspoelen na een aantal omwentelingen van de spoel de draad loslaten. De volle spoel naar links drukken, afnemen en draad afknippen.

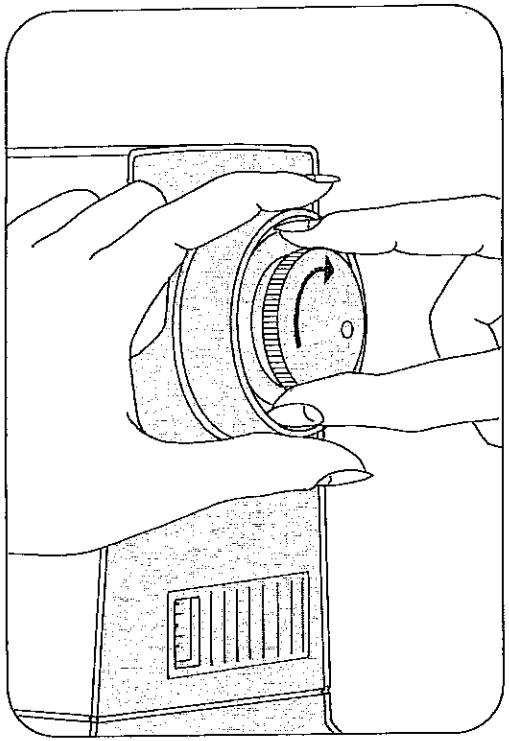

Nähwerk einschalten: Handrad festhalten und Scheibe 7 nach hinten drehen.

Embrayage du mécanisme: Retenir le volant et tourner le disque 7 vers l'arrière.

Inserire il meccanismo di cucito: Tenere fermo il volantino e girare il disco 7 verso dietro.

Koppelschroef vastzetten. Om na het spoelen de machine weer in werking te stellen: schroef 7 vastzetten.

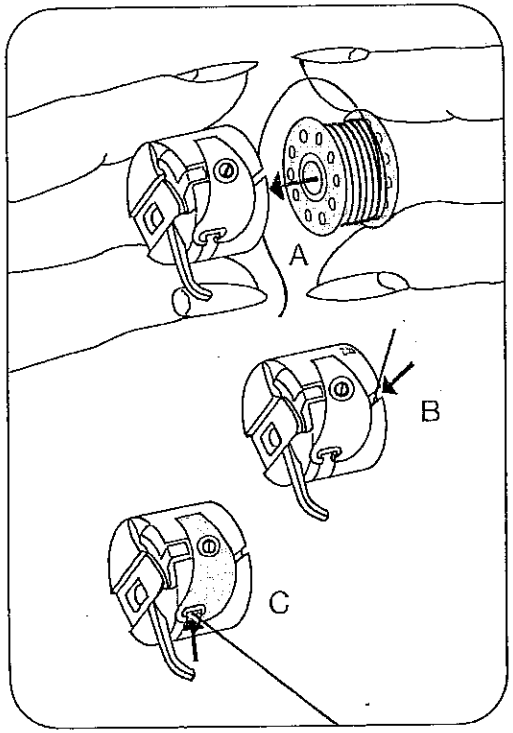

Spule einlegen A (Faden nach hinten). Den Faden in den Schlitz B und unter der Feder hindurch in die Öffnung C ziehen.

Mise en place de la canette (A), le fil se déroulant vers l'arrière. Tirer le fil par la fente B et, sous le ressort, jusqu'à l'ouverture C.

Inserire la spolina A (filo verso dietro). Tirare il filo nella fessura B e quindi sotto la molla nell'apertura C.

Spoel inleggen A: Draad van u af leggen. Spoel in de spoelhuls duwen: dan de draad via gleuf B onder veer C doortrekken.

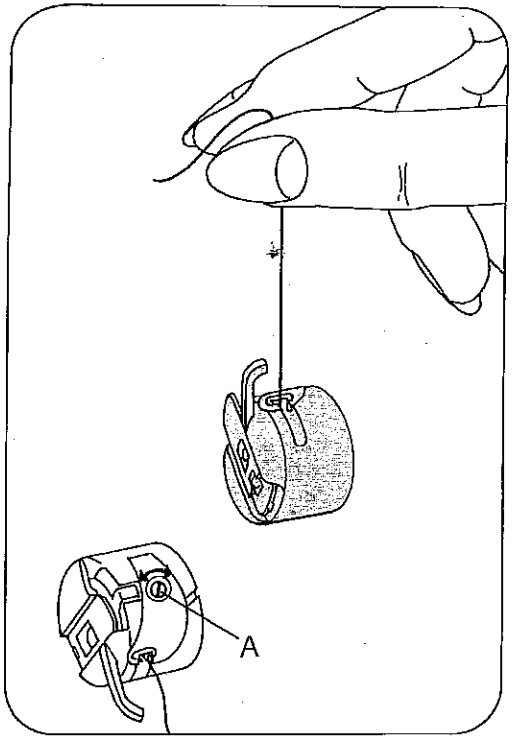

Unterfadenspannung prüfen: Kapsel leicht ruckartig aufwärtsbewegen. Sie muß stufenweise niedersinken. (Einstellschraube A nach links drehen = schwächer, nach rechts drehen = fester).

Tension du fil de canette: Laisser pendre la canette garnie au fil de la canette. Elle doit descendre graduellement quand on imprime à la main de légères saccades ascendantes. Rotation de la vis A vers la gauche: réduction de la tension; rotation vers la droite: renforcement.

Controllo della tensione inferiore: Tirare la capsula con leggeri colpetti verso l'alto. Deve abbassarsi gradatamente (girando la vite di regolaggio A verso sinistra si allenta, verso destra si rinforza.

Spoelspanning kontroleren: Bij goede spanning moet de spoelhuls blijven zweven; door een rukje aan de draad te geven moet de spoel steeds een stukje zakken. Stelschroefje A naar rechts is vaster; naar links is lossere spanning.

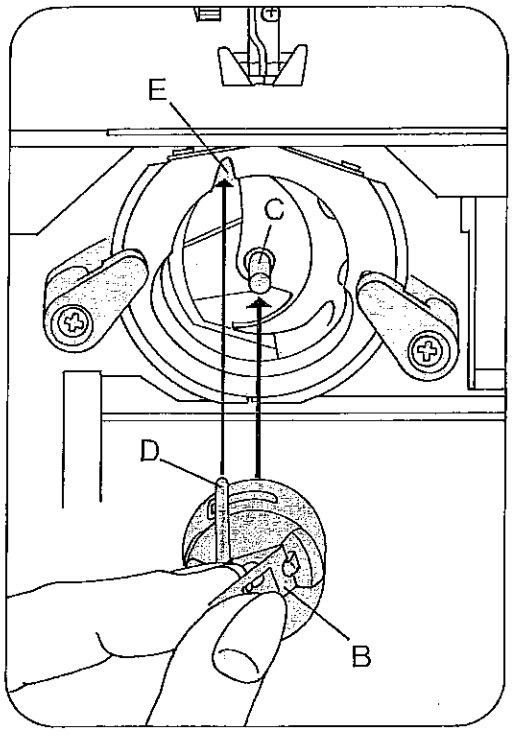

Spulenkapsel einsetzen: Klappe B anheben und die Kapsel bis zum Anschlag auf Stift C schieben. Der Kapselfinger D muß dabei in den Ausschnitt E eingreifen.

Mise en place de la boîte à canette: Lever le loquet B et engager la boîte à canette à fond sur la broche C. Le doigt D doit s'engager dans l'encoche E.

Come inserire la capsula della spolina: Sollevare il chiusino B e inserire la capsula fino all'arresto sul perno C. Il nasello della capsula D deve inserirsi nell'apertura E.

Spoelhuls inzetten: Klep B opnenen en de spoelhuls op stift C schuiven en de hulsvinger D moet in de uitholling E vallen.

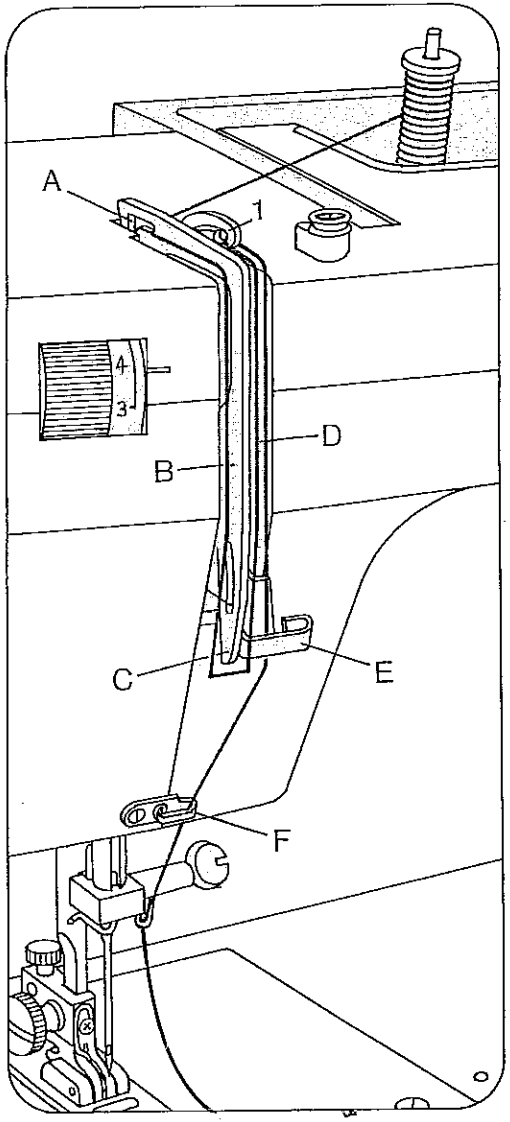

Oberfaden einlegen: Nadel und Fadenhebel müssen oben stehen. Nähfuß anheben. Den Faden in die Führung A, den Schlitz B, hinter das Führungsblech C, nach oben in den Schlitz D, in den Fadenhebel 1, zurück durch den Schlitz D, in die Führungen E, F und in die rechte Führung am Nadelhalter ziehen.

Passage du fil d'aiguille: Aiguille et releveur de fil en position haute. Tirer le fil dans le guide A, dans la fente B, derrière la plaque C, vers le haut dans la fente D, dans le releveur de fil, revenir dans la fente D, dans les guide-fil E, F et dans le guide-fil droit au pince-aiguille.

Come inserire il filo superiore: Posizione ago e leva tendifilo superiore. Sollevare il piedino. Tirare il filo nella guida A nella fessura B, dietro la lamiera di guida C, verso l'alto nella fessura D, nella leva tendifilo 1, quindi indietro attraverso la fessura D, nelle guide E, F e nella guida di destra sul morsetto dell'ago.

Bovendraad inrijgen: Naald en draadhevel in de hoogste stand. Naaivoetje omhoog. Draad in de geleiding A, door gleuf B, achter langs geleidingsplaatje C, naar boven in gleuf D, in de draadhevel 1 terug door de gleuf D, in de geleidingen E, F en de rechtse geleiding van de naaldhouder trekken.

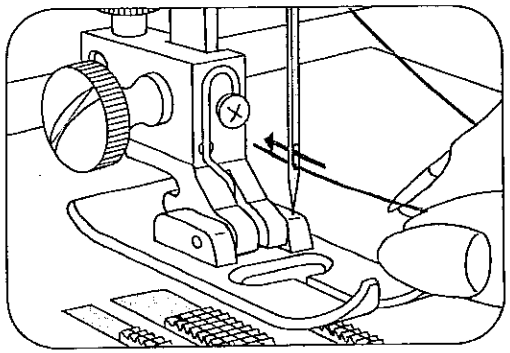

Den Oberfaden von vorn nach hinten durch das Nadelöhr fädeln.

Enfiler le fil d'aiguille de l'avant en arrière par le chas d'aiguille.

Infilare il filo superiore dal davanti verso dietro attraverso la cruna dell'ago.

Steek de draad van voren door het oog van de naald.

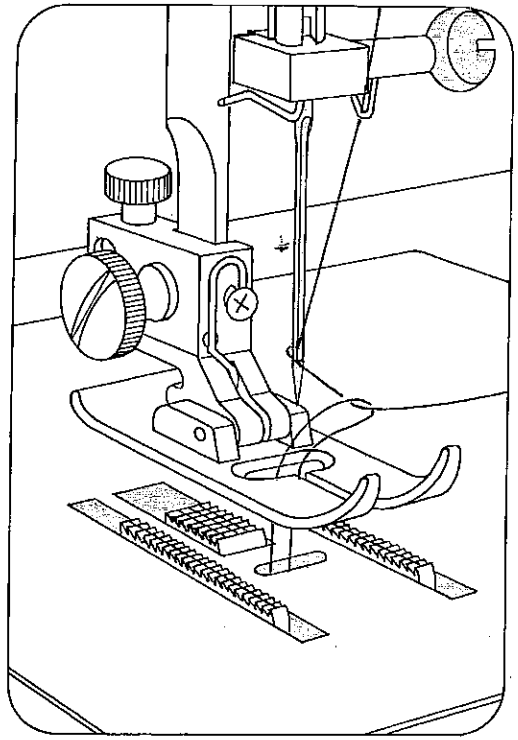

Oberfaden festhalten. Handrad nach vorn drehen. Einen Stich nähen. Mit dem Oberfaden den Unterfaden nach oben ziehen.

Retenir le fil d'aiguille. Tourner le volant vers l'avant. Coudre un point. Tirer le fil de canette vers le haut à l'aide du fil d'aiguille.

Tenere fermo il filo superiore. Girare il volantino in avanti. Cucire un punto. Tirare il filo inferiore verso l'alto con l'aiuto del filo superiore.

Bovendraad vasthouden. Vliegwiel met de hand naar u toe draaien en één steek maken. Dan met de bovendraad de spoeldraad naar boven halen.

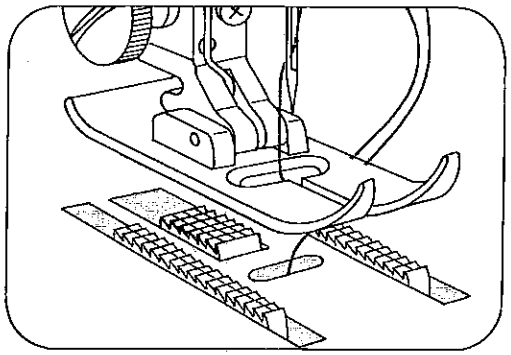

Ober- und Unterfaden nach rechts unter den Nähfuß legen.

Coucher les deux fils vers l'arrière à droite sous le pied presseur.

Porre i fili superiore ed inferiore sotto il piedino.

Boven- en onderdraad onder de naaivoet door naar links leggen.

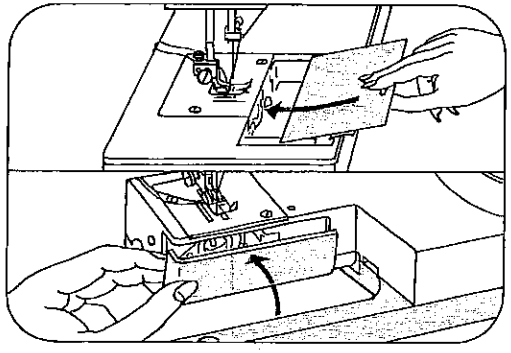

Grundplattendeckel 25 einsetzen, oder Verschlußklappe 10 schließen.

Mettre le cache 25 en place ou fermer le capot 10.

Inserire la placca della base 25, oppure chiudere lo sportellino 10.

Grondplaatdeksel 25 inzetten of afsluitkapje 10 sluiten.

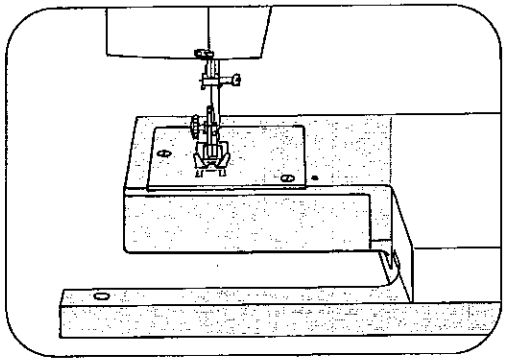

Die Modelle 521–741 haben einen Freiarm für röhrenförmiges Nähgut.

Les modèles 521–741 possèdent un bras libre pour la mise en œuvre d'articles tubulaires.

I modelli 521–741 hanno un braccio libero per cucire capi tubolari.

De types 521 t/m 741 hebben een vrije arm voor rondgevormde kleding.

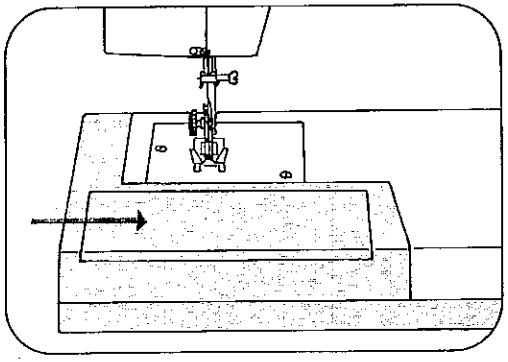

Nähfläche an die Maschine schieben (Führungsstift in Bohrung).

Mettre le plan de travail en place (les broches doivent s'engager dans les trous correspondants).

Spingere il piano di lavoro verso la macchina (i perni di guida devono entrare negli appositi fori).

Aanzetwerktafeltje aan de machine schuiven (stiften in opening).

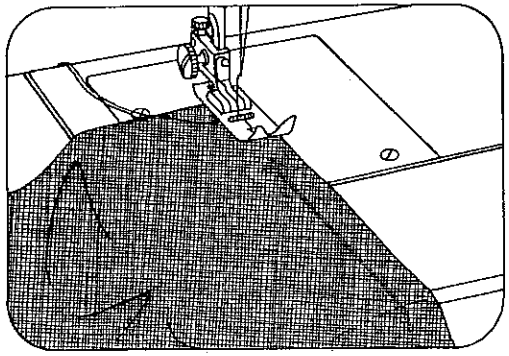

Stoff unter den Nähfuß legen.

Placer du tissu sous le pied presseur.

Porre la stoffa sotto il piedino.

Werkstuk onder de naaivoet leggen.

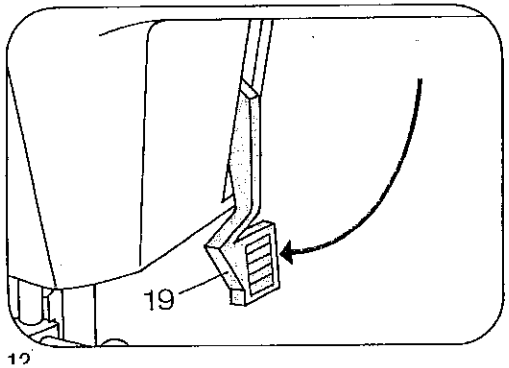

Stoffdrückerhebel 19 senken.

Descendre le levier 19.

Abbassare la leva premistoffa 19.

Stofdrukker 19 omlaag.

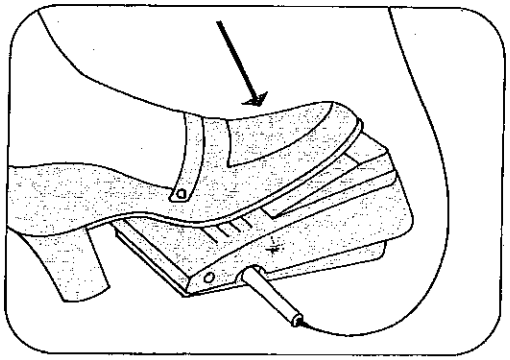

Anlasser niedertreten. Je tiefer man drückt, um so schneller näht die Hobby.

Abaisser la pédale du rhéostat. Plus la pédale sera abaissée, plus la «Hobby» coudra vite.

Premere il reostato: Più a fondo si preme il pedale, più veloce cucirà la "hobby".

Snelheidspedaal intrappen. De voetdruk op het pedaal regelt de snelheid van de machine.

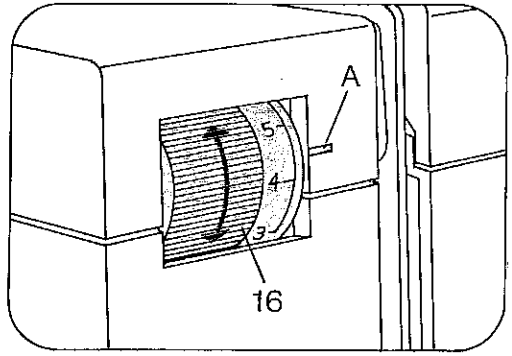

Oberfadenspannung 16
A = Einstellmarkierung.

Tension du fil d'aiguille 16
A = repère de réglage.

Tensione superiore 16
A = marcatura per la regolazione.

Bovendraadspanning 16
A: Zichtbare cijferindikatie.

Fadenspannung überprüfen
Die normale Einstellung liegt im weiß markierten Bereich von 3–5. Je höher die Zahl, je fester die Spannung.
Die Überprüfung wird mit einem breiten Zickzackstich vorgenommen.
Eine kurze Naht nähen. Die Fadenverknotung soll in der Mitte der Stofflagen liegen.

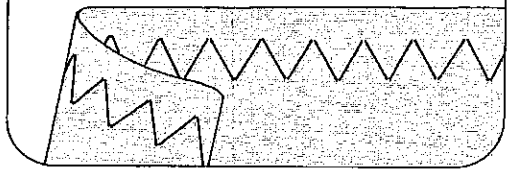

Tensions des fils
Position de réglage normale dans la plage blanche, entre 3 et 5. Tension d'autant plus forte que le chiffre est grand. Contrôler à l'aide d'un point zigzag large. Coudre quelques points. Les fils doivent se nouer dans l'épaisseur des tissus.

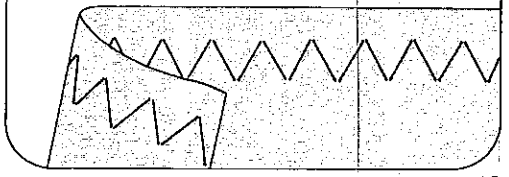

Controllo della tensione del filo:
La tensione normale si trova nel settore bianco da 3–5.
Più alto il numero, più forte sarà la tensione.
Il controllo viene fatto con lo zig-zag più largo.
Cucire una breve cucitura. L'annodamento dei fili deve avvenire al centro dello spessore del materiale.

Stikselspanning kontroleren
De gebruikelijke draadspanning ligt in de witte zone tussen 3 en 5. Hoe hoger het cijfer; hoe zwaarder de bovenspanning. Kontroleer de spanning altijd met de breedste zigzagsteek. Een kort stukje proefnaaien. Verknoping van boven- en onderdraad moet tussen de stof plaats hebben.

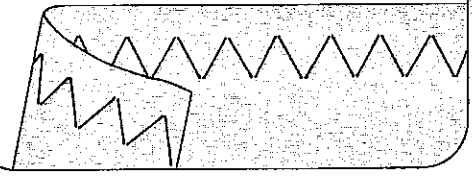

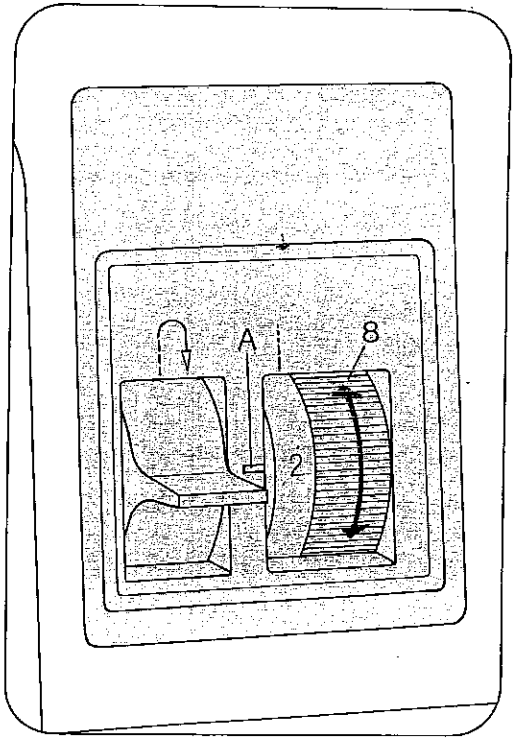

Stichlängen-Einstellung (8):
Die gewünschte Stichlänge zwischen 0 und 4 mm wird an die Einstellmarkierung A gedreht. Der rote Bereich zwischen 0 und 1 ist zum Knopflochnähen.

Sélection de la longueur du point (8):
Tourner le bouton 8 jusqu'à ce que la longueur de point désirée, entre 0 et 4 mm, soit placée face au repère A. La plage rouge, entre 0 et 1, sert pour coudre les boutonnières.

Regolazione della lunghezza del punto (8):
Si regola la lunghezza del punto desiderata girando tra 0 e 4 sulla marcatura A. Il settore rosso tra 0 e 1 serve per la cucitura degli occhielli.

Steeklengte instelling (8):
De gewenste steeklengte tussen 0 en 4 instellen op de markering A. De rode zone tussen 0 en 1 is voor knoopsgatenmaken.

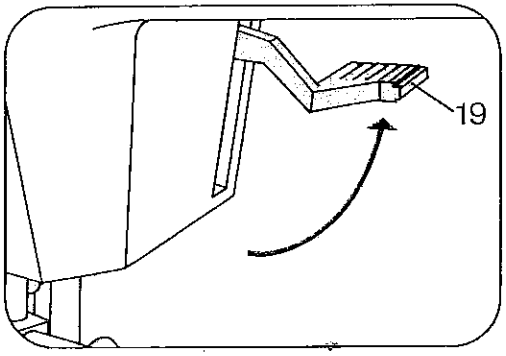

Stoffdrückerhebel 19 hochstellen. Stoff nach hinten herausnehmen.

Relever le levier 19. Dégager le tissu vers l'arrière.

Alzare la leva alzapiedino 19. Togliere la stoffa verso dietro.

Stofdrukker 19 omhoog duwen. Stof onder de voet wegtrekken.

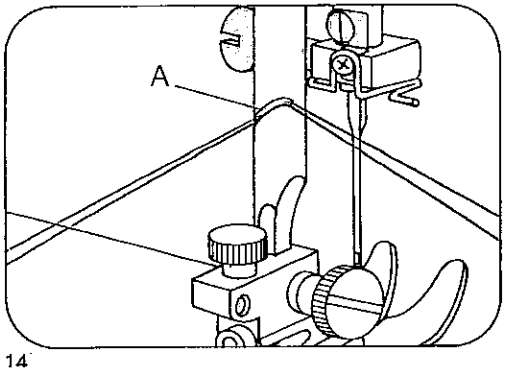

Fadenabschneider A. Fäden einlegen und nach unten ziehen.

Coupe-fil A. Coucher les fils dans la fente et les tirer vers le bas.

Tagliafilo A: Inserire i fili e tirarli verso il basso.

In de stofdrukkerstang is een scherp gleufje A om de draden door te snijden.

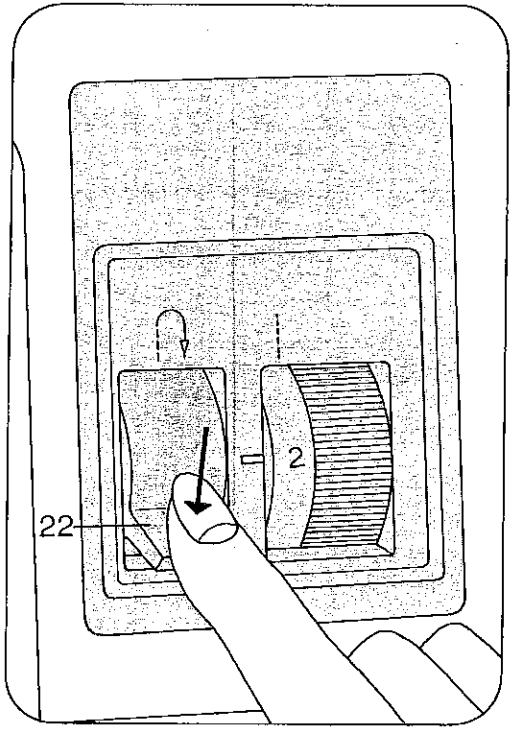

Rückwärtsnähen:
Die Taste 22 niederdrücken. Solange die Taste gedrückt wird, näht die Maschine rückwärts.

Couture en arrière:
Abaisser la touche 22. La machine coud en arrière aussi longtemps que cette touche est tenue abaissée.

Cucire indietro:
Premere il tasto 22. Fintanto che il tasto rimane premuto la macchina cucirà indietro.

Afhechten:
Toets 22 indrukken en de machine stikt achteruit. Zolang men de toets ingedrukt houdt blijft de machine achterwaarts stikken.

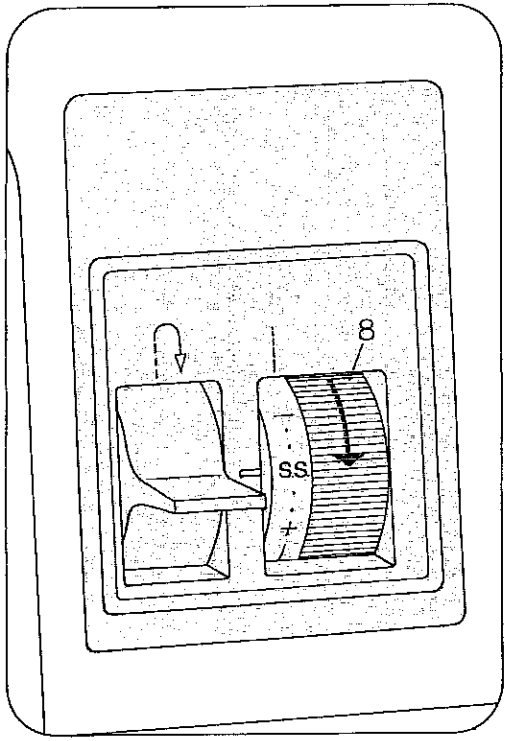

Zum Nähen der **Stretchstiche** (grün) muß der Stichlängen-Einsteller auf Symbol S. S. gestellt werden.
Je nach Stoffart kann der Stretchstich durch Drehen nach + verlängert oder durch Drehen nach – verkürzt werden.

Pour coudre le **point élastique** (vert), le bouton sélecteur de point 8 devra être placé sur le symbole S. S.
Suivant le genre de tissu, le point élastique peut être agrandi par rotation du bouton vers + ou raccourci par rotation vers –.

Per cucire i **punti flexi** (verde) occorre regolare il bottone regolatore per la lunghezza del punto sul simbolo S. S.
A seconda del tipo di stoffa si può allungare o accorciare il punto flexi girando verso + o – la manopola.

Voor het maken van de stretchsteken (groen) moet de steeklengte insteller op het symbool SS worden geplaatst.
Afhankelijk van de stofsoort kan de stretchsteek door het draaien naar + verlengd of naar – verkort worden.

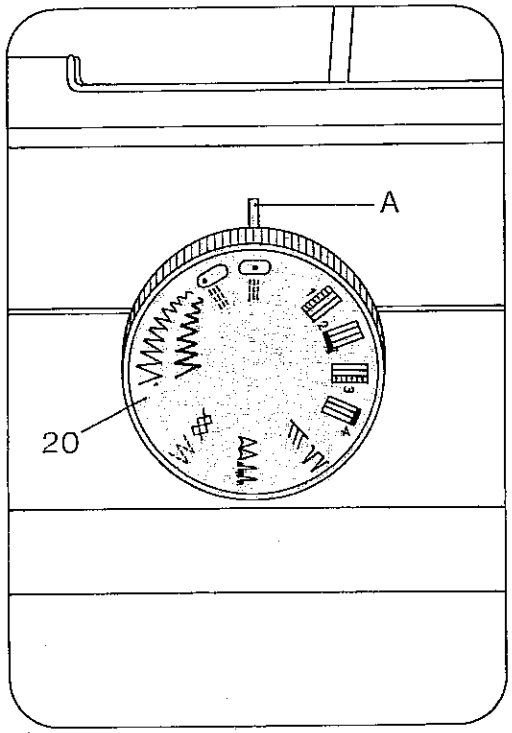

Stichmuster-Einstellknopf 20
der Modelle 340–721.
Das gewünschte Stichmuster unter die Einstellmarkierung A drehen. Stichmustertabelle siehe Seite 18/19.

Sélecteur de points 20
pour les modèles 340–721.
Par rotation du bouton, placer le point désiré face au repère A.
Tableau des points, voir pages 18, 19.

Il bottone regolatore dei punti 20
nei modelli 340–721.
Girare il motivo desiderato sotto la marcatura A.
Vedere la tabella dei motivi a pagina 18/19.

Steekkeuzeknop 20 (Types 340–721)
De gewenste steek onder de markering A draaien.
Voor steekbeeldtabel zie blz 18–19.

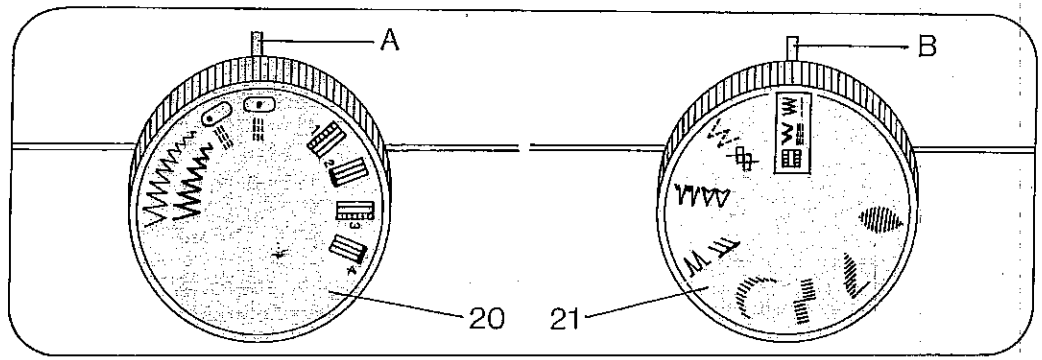

Modell 741
Zickzack- u. Knopfloch-Einstellknopf 20
Den gewünschten Stich unter die Einstellmarkierung A drehen.

Stichmuster-Einstellknopf 21
Das gewünschte Stichmuster unter die Einstellmarkierung B drehen.
Zum Nähen der Nutz- und Zierstiche muß der Zickzack-Einstellknopf 20 auf den breitesten Zickzackstich eingestellt werden.
Die Stichmustertabelle ist auf den Seiten 18/19.

Modèle 741
Sélecteur de point zigzag et de boutonnière 20
Placer le point désiré face au repère A.

Sélecteur de motif 21
Placer le motif désiré sous le repère B.
Pour coudre les points utilitaires et les points décoratifs, régler le bouton 20 sur le point zigzag le plus large.
Le tableau des points est reproduit pages 18 et 19.

Modello 741
Bottone regolatore dello zig-zag e per occhielli 20:
Girare il punto desiderato sotto la marcatura A.

Bottone regolatore dei motivi 21:
Regolare il motivo desiderato sotto la marcatura B. Per cucire i punti utili e da ricamo occorre regolare il bottone regolatore per lo zig-zag 20 sullo zig-zag massimo.
Vedere la tabella dei motivi a pagina 18/19.

Type 741
Zigzag en Knoopsgatinstelknop 20
De gewenste steek onder de markering A draaien.

Steekbeeldkeuzeknop 21
De gewenste steek onder de markering B draaien. Voor het maken van de nuttige en borduursteken moet de steekbeeldkeuzeknop 20 op de breedste zigzagsteek worden ingesteld.
De steekbeeldtabel vindt U op blz 18/19.

Symbol/Symbole Simboli/Symbool	Stichmuster-Tabelle	Tableau des points
	Stich	Point
	Geradstich Stichlage Mitte Geradstich Stichlage links	Point droit, position médiane Point droit, position gauche
	Zickzackbereich	Point zigzag
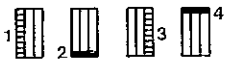	Knopflochsymbole	Symboles de boutonnière
	Muschelkantenstich	Point cocotte
	Elastischer Blindstich	Point invisible élastique
	Elasticnaht	Point zigzag piqué
	Stretch-3fach-Geradstich	Triple couture point droit
	Stretch-3fach-Zickzackstich	Triple point zigzag
	Wabenstich	Point nid d'abeille
	Pulloverstich	Point tricot
	Overlockstich	Point overlock
	Ziersticbe	Points fantaisie

La tabella dei punti	Steekbeeldtabel	Modelle Types				
Punto	Steek	340	521	541	721	741
Punto diritto posizione ago centro Punto diritto posizione ago sinistra	Rechtenaad, naaldstand midden Rechtenaad, naaldstand links	●	●	●	●	●
Settore dello zig-zag	Zigzagsteek	●	●	●	●	●
Simboli per l'occhiello	Knoopsgatensymbolen			●	●	●
Punto conchiglia	Schulprandsteek			●	●	●
Punto invisibile elastico	Rekbare blindzoomsteek			●	●	●
Punto elastico	Gestikte zigzag (elastische naad)		●	●	●	●
Cucitura tripla diritta flexi	3 voudige Stretch-rechtenaad				●	●
Cucitura tripla a zig-zag flexi	3 voudige Stretch zigzagsteek				●	●
Punto nido d'ape	Wafelsteek				●	●
Punto pullover	Pulloversteek				●	●
Punto Overlock	Overlocksteek				●	●
Motivi a ricamo	Siersteken					●

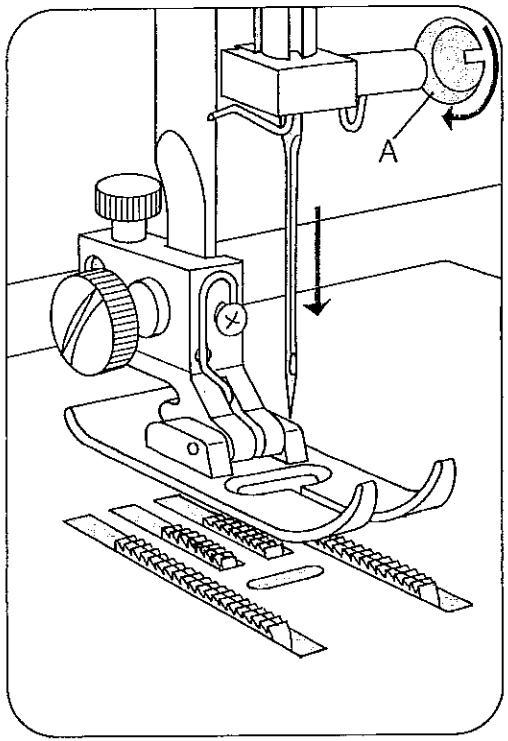

Nadel auswechseln (System 130/705 H):
Schraube A lösen. Nadel herausnehmen. Neue Nadel (flache Kolbenseite nach hinten) ganz nach oben schieben. Schraube festdrehen.

Remplacement de l'aiguille (système 130/705 H):
Desserrer la vis A et retirer l'aiguille. Engager l'aiguille neuve (le méplat du talon vers l'arrière) jusqu'à la butée et serrer la vis.

Sostituzione dell'ago (sistema 130/705 H):
Allentare vite A. Togliere l'ago. Inserire ago nuovo (parte piatta del fusto verso dietro) completamente in sù. Fissare la vite.

Naald wisselen: Schroef losdraaien. Naald eruit halen. Nieuwe naald (130/705 H) met de platte kant naar de achterzijde, zo hoog mogelijk in de houder schuiven. Schroef A vastdraaien.

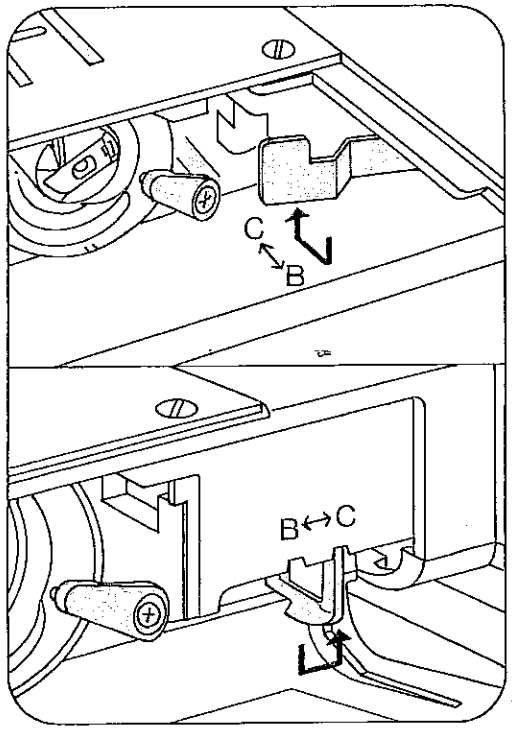

Transporteur versenken:
Grundplattendeckel 25 abnehmen, oder Freiarmklappe 10 öffnen.
Versenkschieber nach C schieben = versenkt, nach B schieben = zum Nähen.

Abaissement de la griffe:
Enlever le cache 25 ou ouvrir le capot 10 du bras libre.
Levier en position C = griffe escamotée; levier en position B = griffe en position couture.

Abbassare il trasporto:
Togliere la placca della base 25 o aprire sportello 10. Spostare il cursore per l'abbassamento verso C = abbassato, spostare verso B = in posizione cucito.

Transporteur uitschakelen:
Grondplaatdeksel 25 afnemen, of Vrijearmklep 10 openen.
Uitschakelschuif naar C, dan is de transporteur uitgeschakeldl
naar B geschoven betekent in normale toestand.

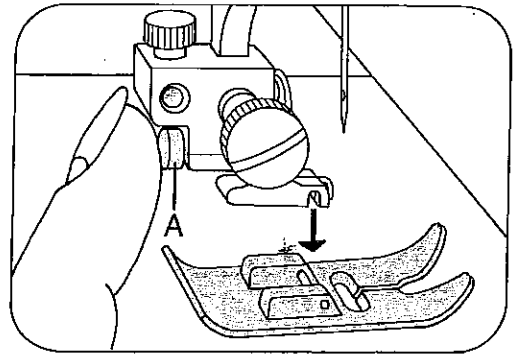

Nähfuß auswechseln: Roten Knopf A drücken. Der Fuß rastet aus.

Changement de la semelle du pied: Enfoncer le bouton rouge A; la semelle est libérée.

Sostituzione del piedino: Premere bottoncino rosso A. Il piedino si disinnesta.

Naaivoet wisselen: Druk op rode knop A. De naaivoet is los.

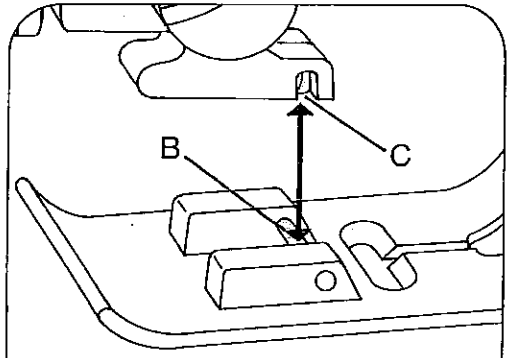

Nähfuß anbringen: Stoffdrückerhebel senken und den Fuß dabei so schieben, daß der Steg B in die Nuten C einrastet.

Mise en place de la semelle: Abaisser le levier du pied presseur et déplacer la semelle de manière que l'étrier B s'emboîte dans les rainures C.

Applicazione del piedino: Abbassare la leva premistoffa e inserire il piedino in maniera che il perno B si innesti nella scanalatura C.

Naaivoet inklemmen: Naaivoet zo onder de klem C leggen, dat de stofdrukker precies met uitsparing C over as B klikt.

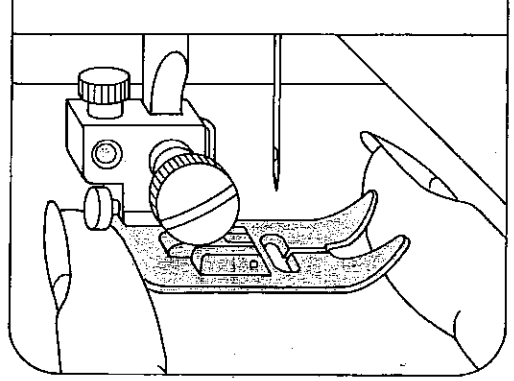

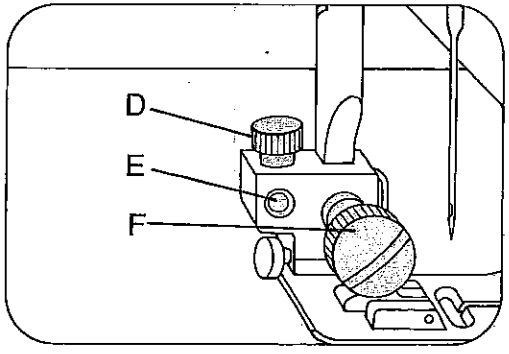

D und E sind zum **Lineal befestigen.** F ist die Nähfußhalterschraube.

D et E servent à **fixer l'étrier guide-bord.** La vis F fixe le support de semelle.

D e E servono per il **fissaggio del lineale.** F è la vite di fissaggio per il supporto del piedino.

Lineaalklem: Lineaal in E steken en met D vastzetten. F is de voetschroef.

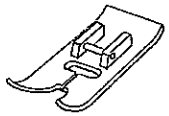

1
98-694 563-00

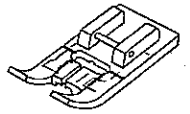

2
98-694 414-00

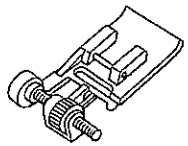

3
98-694 407-00

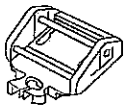

4
98-694 404-00

Nähfüße (Normalzubehör)
1 Normalnähfuß
2 Klarsichtfuß
3 Blindstichfuß
4 Reißverschlußfuß

Pieds presseurs (accessoires standards)
1 Semelle normale
2 Semelle transparente
3 Semelle à point invisible
4 Semelle pour poser la fermeture à glissière

I piedini (corredo normale):
1 piedino normale
2 piedino trasparente
3 piedino per punto invisibile
4 piedino per cerniere

Naaivoeten (standaard accessoires)
1 Normaal naaivoetje
2 Borduurvoet
3 Blindzoomvoet
4 Treksluitingvoet

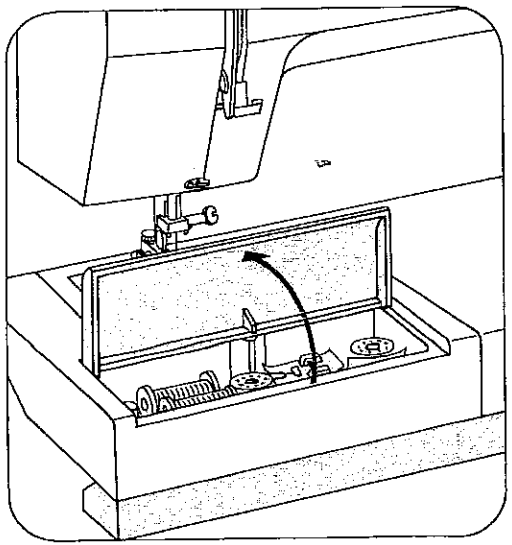

Zubehörfach (Modelle 521–741)
Den Deckel in der Nähfläche 9 anheben. Darunter ist Platz für Nähzubehör.

Compartiment à accessoires (modèles 521–741)
Lever le couvercle dans le plan de travail 9 pour accéder aux accessoires de couture.

Scomparto per accessori: (modelli 521–741)
Sollevare il coperchio del piano di lavoro 9. Sotto si trova posto per gli accessori.

Toebehorenvakje (Type 521–741)
Het deksel van het werktafeltje omhoog klappen.
Daaronder is de ruimte voor het opbergen van het toebehoren.

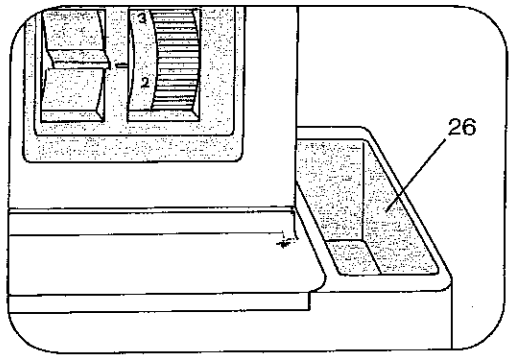

Zubehörfach (Modell 340)
Das Fach ist rechts im Sockel (26).
Compartiment à accessoires (modèle 340)
Ce compartiment se trouve à droite, dans le socle (26).
Scomparto per accessori (modello 340)
Lo scomparto è a destra nello zoccolo (26).
Toebehorenvakje (Type 340)
Deze ruimte is rechts in de koffer bak 26 voor deze machine.

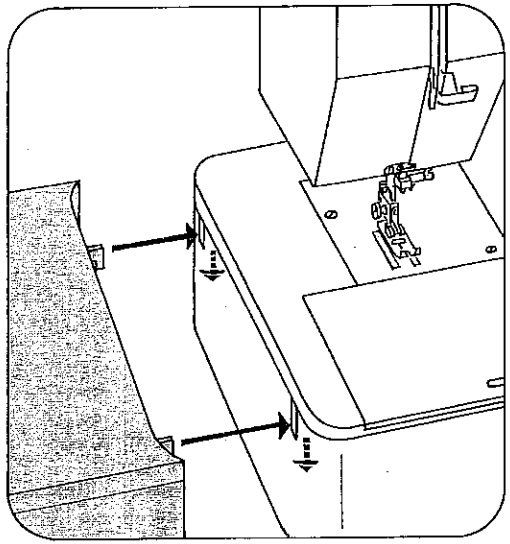

Anschiebe-Nähfläche (Modell 340)
So anschieben, daß sich beide Haken in den Öffnungen am Sockel einhängen.

Plateau amovible (modèle 340)
Glisser le plateau contre la machine de façon que les deux crochets s'accrochent dans les trous correspondants du socle.

Piano di lavoro supplementare: (modello 340)
Accostarlo in maniera che i due ganci si innestano nelle aperture sullo zoccolo.

Aanschuifwerktafel (Type 340)
Dit tafeltje links van de kofferbak (23) aanschuiven, dat de 2 pennen in de openingen vallen.

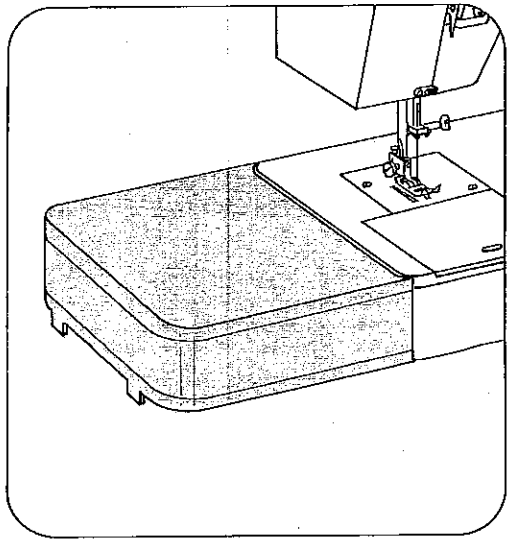

Nach dem Einhängen die Nähfläche etwas nach unten drücken.

Ensuite, abaisser le plateau amovible à l'horizontale.

Dopo aver agganciato il piano premerlo leggermente in basso.

Na het inschuiven het tafeltje iets naar beneden drukken.

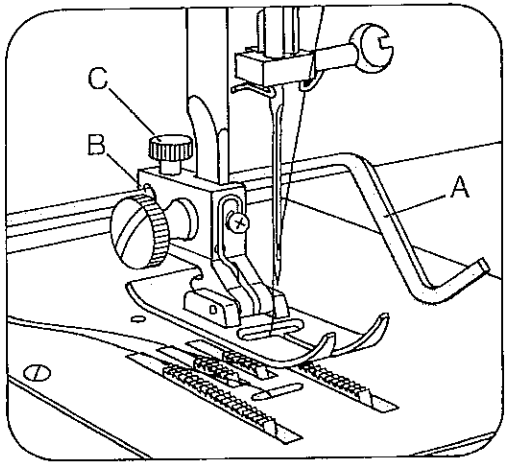

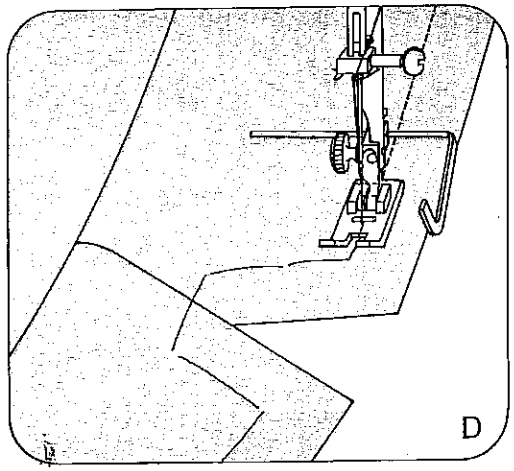

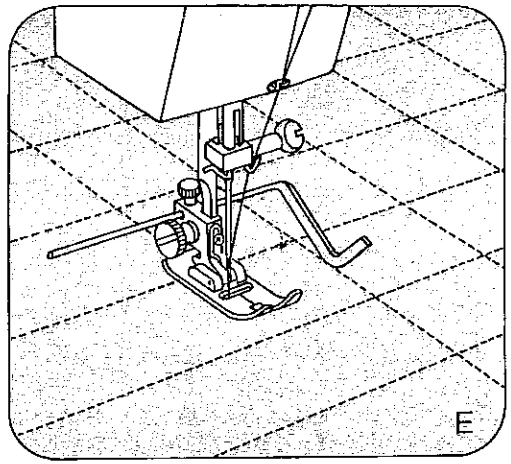

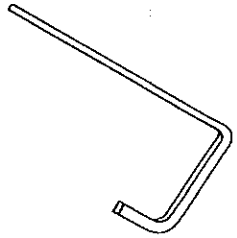

Absteppарbeiten
Nähfuß: Normal-Nähfuß oder Klarsichtfuß und Führungslineal (Sonderzubehör).
Stich: Geradstich
Das Führungslineal A kann bei fast allen Nähfüßen zum Einsatz kommen.

Befestigung des Lineals
(Sonderzubehör):
Lineal A durch die Bohrung B schieben und mit der Schraube C festziehen. Je nach Verwendungszweck läßt sich das Lineal auf den gewünschten Abstand einstellen.
Parallel verlaufende Stepplinien oder Absteppарbeiten an Kanten näht man mühelos mit dem Führungslineal.
Dabei läuft die Stoffkante (Abb. D), oder bei parallel verlaufenden Stepplinien die zuvor genähte Stepplinie am Führungslineal entlang (Abb. E). Der Nahtverlauf wird immer ordentlich und korrekt aussehen.

Surpiquage
Pied presseur: pied presseur normal ou pied à semelle en plexiglas et guide-droit (accessoire spécial)
Point: point droit
Le guide-droit A convient à presque tous les pieds presseurs.

Fixation du guide-droit:
Glisser le guide A par le trou B et serrer la vis C. Suivant l'application, régler le guide sur l'écartement désiré.
Le guide-droit facilite considérablement les surpiqûres parallèles et le surpiquage des bords. Ce faisant, le bord du tissu (fig. D) ou bien la piqûre précédente suit le guide-droit (fig. E). La couture sera toujours nette et régulière.

Lavori di impunture:
Piedino: piedino normale o piedino trasparente e lineale di guida (accessorio fuori corredo)
Punto: punto diritto
Il lineale A si può usare con quasi tutti i piedini.

Fissaggio del lineale:
(accessorio fuori corredo)
Passare il lineale A attraverso il foro B e fissarlo con la vite C a seconda della neccessità si può regolare la distanza desiderata.
E' facile eseguire cuciture parallele usando il lineale. Il bordo (fig. D) oppure la cucitura parallela precedente (fig. E). La direzione della cucitura sarà così sempre corretta.

Watteren
Naaivoetje: Normale-naaivoet of borduurvoet en geleidelineaal (Extra toebeh).
Steek: Rechte steek.
De lineaal A kan bij nagenoeg alle naaivoetjes worden gebruikt.

Bevestigen van de lineaal
De lineaal A door boring B schuiven en met schroef C vastdraaien. De lineaal kan op iedere gewenste breedte afgesteld worden.
Parallel lopende stiksels of sierstiksels langs kragen, zomen e.d. kan men moeiteloos maken met behulp van de lineaal.
Tijdens het doorstikken van kragen, zomen e.d. loopt de lineaal-op de gewenste afstand-langs de stofkant. Afb D.
Bij watteerwerk loopt de lineaal steeds over het voorgaande stiksel, afb. E. Op deze manier komen de stiksels correct in de stof te liggen.

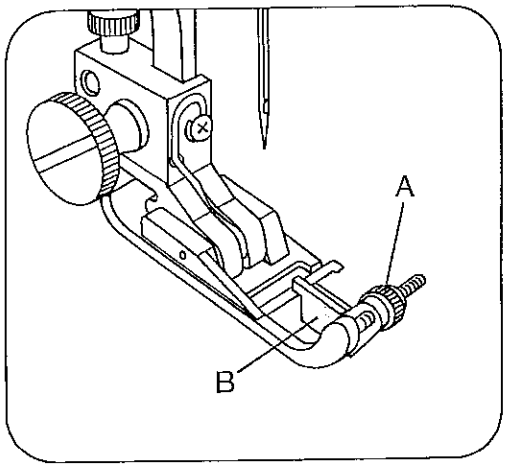

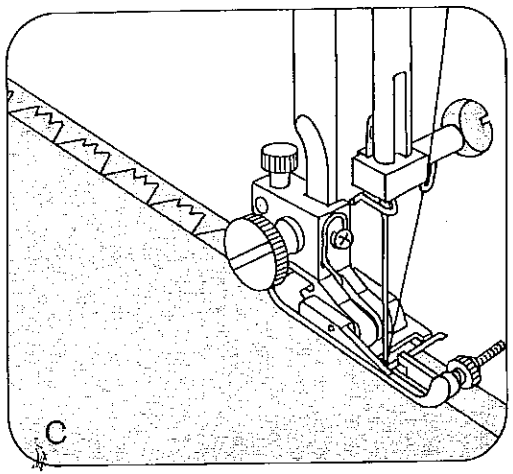

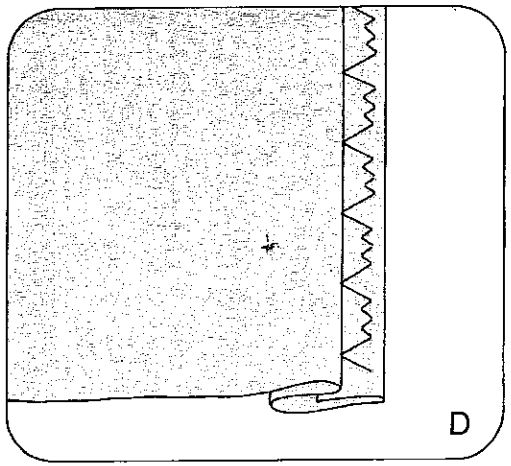

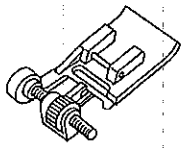

Elastischer Blindstich:

Nähfuß:	Blindstichfuß
Spannung:	Oberfaden etwas leichter
Garn:	Nähgarn
Stich:	Elastischer Blindstich
Stichlänge:	3–4
Nadel:	Stärke 70 oder 80

So wird der Einstich der Nadel reguliert

Den vorbereiteten Saum unter den Blindstichfuß legen. Der Stoffbruch des Oberstoffes läuft dabei am Anschlag B des Blindstichfußes entlang.
Mit der Stellschraube A den Anschlag B soweit nach links drehen, daß die Nadel beim linken Einstich in den Oberstoff nur einen Faden erfaßt (Abb. C u. D).
Nähen Sie zunächst eine Probenaht auf einem Stoffrest.

Point invisible élastique:

Pied presseur:	Pied à points invisibles
Tension:	Fil d'aiguille moins tendu
Fil:	Fil à coudre
Point:	Point invisible élastique
Longueur de point:	3 à 4
Aiguille:	Grosseur 70 ou 80

Réglage de la jetée du point

Poser l'ourlet préparé sous le pied à points invisibles. La cassure du tissu extérieur longe la butée B du pied à points invisibles.
A l'aide de la vis de réglage A, déplacer la butée B vers la gauche de sorte que l'aiguille, au point gauche, ne saisisse qu'un fil du tissu extérieur (fig. C et D).
Réaliser tout d'abord une couture d'essai sur une chute de tissu.

Punto invisibile elastico:

Piedino:	piedino per punto invisibile
Tensione:	allentare leggermente la tensione superiore
Filato:	filato per cucire
Punto:	punto invisibile elastico
Lunghezza punto:	3–4
Ago:	grossezza 70 o 80

Ecco come si regola l'entrata dell'ago nel tessuto:

Porre l'orlo preparato sotto il piedino per punto invisibile. La piegatura della stoffa superiore scorre in tal maniera lungo la guida B del piedino.
Girare con la vite A la guida B verso sinistra in modo che l'ago prenda nell'entrata a sinistra solo un filo della stoffa superiore (fig. C e D).
Si consiglia di eseguire prima una prova su un ritaglio di stoffa.

Elastische blindzoom:

Naaivoet:	blindzoomvoet
Spanning:	bovenspanning iets losser
Garen:	normaal naaigaren
Steek:	Elastische blindzoom
Steeklengte:	3–4
Naald:	dikte 70 of 80

Zo wordt de insteek van de naald geregeld

De stof onder de voet leggen, met zoom aan de onderkant. De omgeslagen rand langs de geleiding van de voet laten lopen, B.
Met instelschroef A, plaatje B zover naar links draaien tot de naald — met de linkerinsteek — een draad van de bovenstof pakt, afb. C en D.
Maakt U eerst een proefnaad op een restje stof!

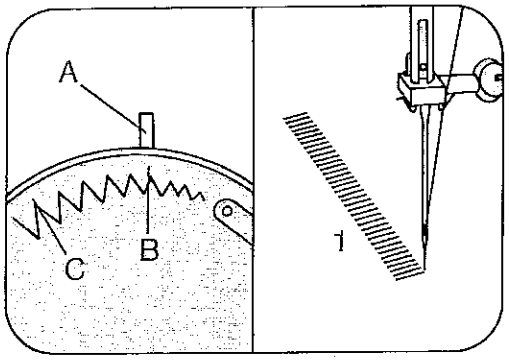

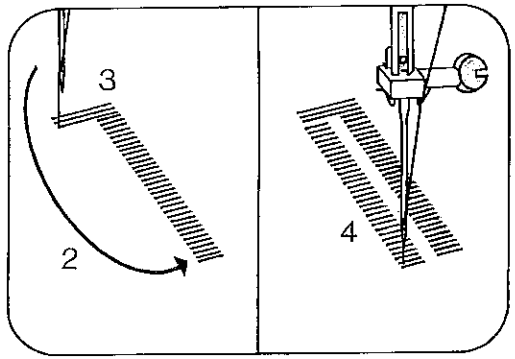

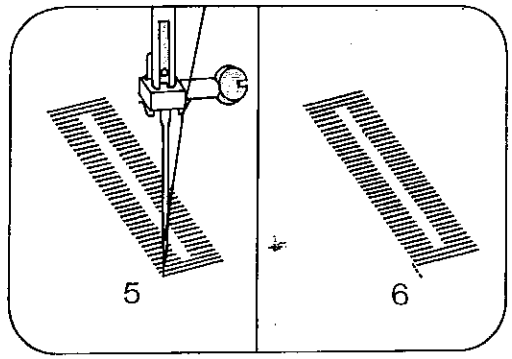

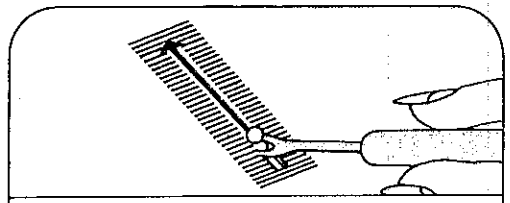

Zeichnungen sind ohne Nähfuß.
Pour plus de clarté, le pied presseur n'est pas représenté.
Disegni sono senza piedino per cucire.
Voor een beter overzicht is de knoopsgatenvoet op de afb. weggelaten.

Knopflöcher (Modelle 340 u. 521)

Nähfuß:	Klarsichtfuß
Spannung:	Oberfadenspannung etwas loser
Garn:	feines Maschinenstickgarn
Stichlänge:	Knopflochbereich (rot)
Nadel:	Stärke 70–80

1. Mit dem Zickzackknopf 20 eine Raupe von ca. 2 mm Breite wählen, etwa bei B.
   Erste Raupe nähen. Die Nadel muß am Ende rechts oben stehen. Den Knopf 20 eine Raste nach rechts drehen.
2. Nadel rechts einstechen, Nähfuß anheben, Stoff um 180° drehen, Knopf wieder auf Raste B stellen, Nähfuß senken und Nadel hochstellen.
3. Zickzackknopf auf eine Raste bei C stellen und etwa 5 Riegelstiche nähen. Nadel links hochstellen.
4. Knopf auf Raste B stellen und zweite Raupe so lang wie die erste nähen. Nadel links hochstellen.
5. Knopf auf Raste C stellen und etwa 5 Riegelstiche nähen. Nadel hochstellen.
6. Knopf auf ⊂⊃ stellen und einige Vernähstiche nähen.
   Knopfloch mit Pfeiltrenner (Sonderzubehör) aufschneiden.

Boutonnières (modèles 340 et 521)

Pied presseur:	Pied à semelle transparente
Tension:	Fil d'aiguille un peu moins tendu
Fil:	Fil à broder fin
Longueur du point:	Plage rouge (boutonnière)
Aiguille:	Grosseur 70 à 80

1. A l'aide du bouton 20, choisir une largeur de point d'env. 2 mm pour les lèvres (position B). Coudre la première lèvre. Arrêter l'aiguille en position haute à droite. Tourner le bouton 20 d'un cran vers la droite.
2. Descendre l'aiguille à droite dans le tissu; tourner l'ouvrage de 180°. Remettre le bouton 20 sur le cran B; descendre le pied presseur et remonter l'aiguille.
3. Tourner le bouton 20 sur un cran en C et coudre env. 5 points d'arrêt. Sortir l'aiguille du tissu en position gauche.
4. Remettre le bouton sur le cran B et coudre la deuxième lèvre aussi longue que la première. Arrêter l'aiguille à gauche en position haute.
5. Régler le bouton 20 sur le cran C et coudre env. 5 points d'arrêt.
6. Régler le bouton sur ⊂⊃ et coudre quelques points d'arrêt sur place. Ouvrir la boutonnière au Découvit (contre supplément).

Occhielli: (modelli 340 e 521)

Piedino:	piedino trasparente
Tensione:	tensione superiore leggermente allentata
Filato:	filato per ricamo a macchina
Lunghezza punto:	settore occhielli (rosso)
Ago:	grossezza 70–80

1. Regolare il bottone regolatore zig-zag 20 per un cordoncino largo circa 2 mm, all'incirca su B. Cucire la prima costina. L'ago rimane al termine a destra in alto. Spostare il bottone 20 una tacca verso destra.
2. Penetrare con l'ago a destra, alzare il piedino, girare la stoffa di 180°, riportare il bottone nuovamente su tacca B, abbassare il piedino e alzare l'ago.
3. Regolare il bottone zig-zag su una tacca presso C e cucire circa 5 punti di travetta. Alzare l'ago a sinistra.
4. Regolare il bottone su tacca B e cucire la seconda costina in uguale lunghezza della prima. Alzare l'ago a sinistra.
5. Regolare bottone su tacca C e cucire circa 5 punti di travetta. Alzare l'ago.
6. Regolare bottone su ⊂⊃ e cucire alcuni punti di fissaggio.

Aprire l'occhiello con un taglia-asole (accessorio a parte).

Knoopsgaten (Types 340 en 521)

Naaivoet:	Borduurvoet
Spanning:	bovenspanning iets losser
Garen:	dun machine garen
Steeklengte:	knoopsgatzone (rood)
Naald:	dikte 70 of 80

1. Met de zigzagknop 20 een rijtje van circa 2 mm breed kiezen, ongeveer bij B.
   Eerste rijtje maken. De naald moet aan het einde rechts boven staan. Knop 20 een stand naar rechts draaien.
2. Naald rechts insteken, naaivoet omhoog en de stof 180° draaien. Knop 20 weer op B zetten Naaivoetje laten zakken en naald omhoog.
3. Zigzagknop op een stand C zetten en circa 5 steken maken. Naald links omhoog.
4. Knop op stand B stellen en twede rijtje even lang als het eerste naaien. Naald links omhoog.
5. Knop op stand C stellen en circa 5 steken maken, Naald omhoog.

Knop op ⊂⊃ stellen en enige afhechtsteken maken.
Knoopsgat met tornmesje opensnijden.

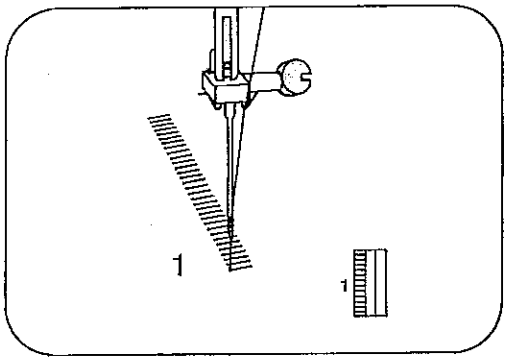

Knopflöcher (Modelle 541–741)
Nähfuß: Klarsichtfuß
Spannung: Oberfadenspannung etwas loser
Garn: feines Maschinenstickgarn
Stichlänge: Knopflochbereich (rot)
Nutzstichknopf 21 bei
Modell 741: rotes Knopflochsymbol
Nadel: Stärke 70–80

1. Nutzstichknopf 20 auf 1 stellen und die erste Raupe nähen. Nadel hochstellen.
2. Knopf 20 auf 2 stellen und 4–6 Riegelstiche nähen. Nadel hochstellen.
3. Knopf 20 auf 3 stellen und die zweite Raupe so lang wie die erste nähen. Nadel hochstellen.
4. Knopf 20 auf 4 stellen und 4–6 Riegelstiche nähen. Nadel hochstellen.
5. Knopf 20 auf ⊂⊃ stellen und einige Vernähstiche nähen.
6. Knopfloch mit Pfeiltrenner (Sonderzubehör) aufschneiden.

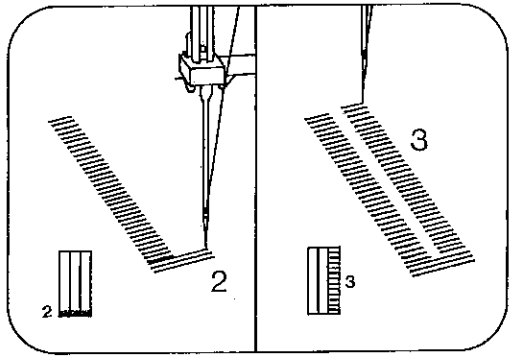

Boutonnières modèles 541–741)
Pied presseur: Pied à semelle transparente
Tension: Fil d'aiguille un peu moins tendu
Fil: Fil à broder fin
Longueur du point: Plage rouge (boutonnière)
Bouton à points utilitaires 21
Modèle 741: symbole de boutonnière rouge
Aiguille: Grosseur 70 à 80

1. Régler le bouton 20 (points utilitaires) sur 1 et coudre la première lèvre. Arrêter l'aiguille en position haute.
2. Régler le bouton 20 sur 2 et coudre 4 à 6 points d'arrêt. Arrêter l'aiguille en haut.
3. Régler le bouton 20 sur 3 et coudre la deuxième lèvre aussi longue que la première. Arrêter l'aiguille en haut.
4. Régler le bouton 20 sur 4 et coudre 4 à 6 points d'arrêt. Arrêter l'aiguille en haut.
5. Régler le bouton 20 sur ⊂⊃ et coudre quelques points de nouage.
6. Ouvrir la boutonnière au Découvit (contre supplément).

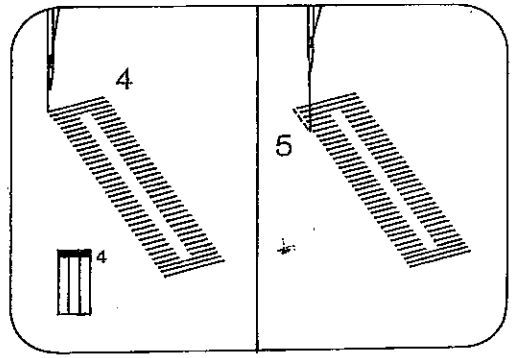

Occhielli: (modelli 541–741)
Piedino: piedino trasparente
Tensione: tensione superiore leggermente allentata
Filato: filato per ricamo a macchina fine
Lunghezza del punto: settore occhielli (rosso)
Bottone regolatore per punti utili 21 sul Modello 741: simbolo per occhielli rosso
Ago: grossezza 70–80

1. Regolare bottone per punti utili 20 su 1 e cucire la prima costina. Alzare l'ago.
2. Regolare bottone 20 su 2 e cucire 4–6 punti di travetta. Alzare l'ago.
3. Regolare bottone 20 su 3 e cucire la seconda costina nella medesima lunghezza della prima. Alzare l'ago.
4. Regolare bottone 20 su 4 e cucire 4–6 punti di travetta. Alzare l'ago.
5. Regolare bottone 20 su ⊂⊃ e cucire alcuni punti di fissaggio.
6. Aprire l'occhiello con il taglia-asole (accessorio a parte).

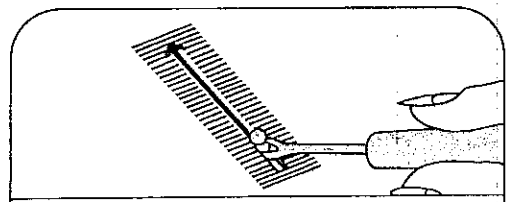

Zeichnungen sind ohne Nähfuß.
Pour plus de clarté, le pied presseur n'est pas représenté.
Disegni sono senza piedino per cucire.
Voor een beter overzicht is de knoopsgatenvoet op de afbeeldingen weggelaten.

Knoopsgaten (Types 541–741)
Naaivoet: Borduurvoet
Spanning: bovenspanning iets losser
Garen: dun machine garen
Steeklengte: knoopsgatzone (rood)
Stekenkeuzeknop 21 bij
Type 741: rode knoopsgatsymbool.
Naald: dikte 70 of 80

1. De steekkeuzeknop 20 op 1 en de gewenste lengte van het knoopsgat stikken.
2. Knop 20 op 2 4–6 trensteken maken. Dan naald omhoog.
3. Knop 20 op 3, het tweede rijtje naaien dan naald omhoog.
4. Knop 20 op 4 ongeveer 5 trensteken maken, naald omhoog.
5. Knop 20 op „ ⊂⊃ “ zetten en enkele afhechtsteken maken.
6. Het knoopsgat met een tornmesje opensnijden.

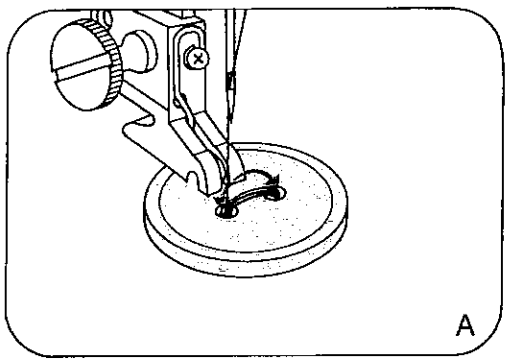
A

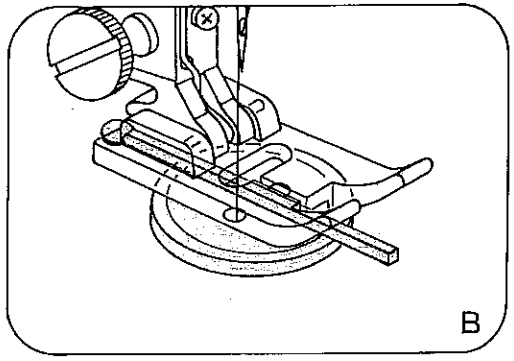
B

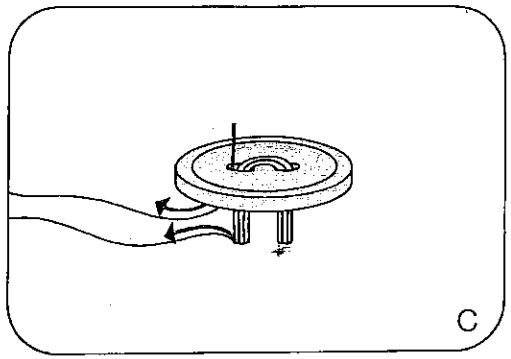
C

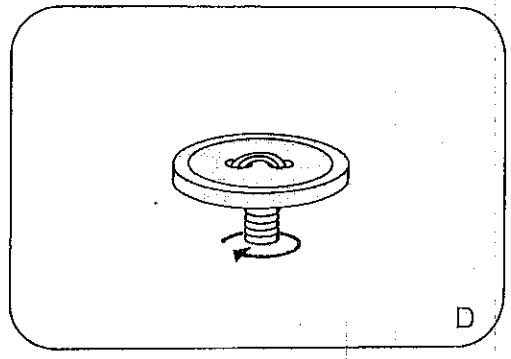
D

Knopf annähen

Nähfuß:	ohne Nähfuß oder Klarsichtfuß
Stich:	Geradstich Stichlage links
Transporteur:	versenken
Garn:	feines Nähgarn

Knopf auf die zuvor markierte Stelle legen und unter den Nähfußhalter schieben. Nähfußhalter senken. Nadel in linke Knopfbohrung stechen lassen. Nadel hochstellen. Knopf 20 soweit in den Zickzackbereich drehen, bis die Nadel, beim Drehen des Handrades, in die rechte Bohrung sticht. 6–8 Überstiche und einige Steppstiche in der linken Bohrung nähen (A).

Knopf mit Stiel für große Knöpfe in schweren Stoffen.
Nadel in linke Bohrung stechen lassen. Ein Streichholz auf die Knopfmitte legen. Nähfuß senken (B). Einige Überstiche nähen u. ca. 15 cm Faden stehen lassen. Ober- u. Unterfaden durchfädeln (C). Stiel umwickeln (D) und Fäden verknoten.

Pose de boutons

Pied presseur:	sans pied presseur ou pied à semelle transparente
Point:	point droit déporté à gauche
Griffe:	escamotée
Fil:	Fil à coudre fin

Poser le bouton à l'emplacement marqué auparavant et sous le support du pied presseur. Descendre le support du pied presseur et faire piquer l'aiguille dans le trou gauche du bouton. Arrêter l'aiguille en position haute. Tourner le bouton 20 dans la plage «point zigzag» jusqu'à ce que l'aiguille, en tournant le volant, pique dans le trou droit du bouton. Exécuter 6 à 8 points zigzags et quelques points sur place dans le trou gauche du bouton (A).

Boutons à tige
Grands boutons sur tissus lourds.
Faire piquer l'aiguille dans le trou gauche du bouton. Poser une allumette sur le milieu du bouton. Descendre le pied presseur (B) et coudre quelques points zigzags et laisser dépasser env. 15 cm de fil. Passer les fils sur le tissu (C) et les enrouler sur les fils lâches sous le bouton pour former la tige (D). Nouer les fils.

Attaccatura bottone:

Piedino:	senza piedino oppure piedino trasparente
Punto:	punto diritto, posizione ago sinistra
Trasporto:	abbassato
Filato:	filato fine

Porre il bottone sul punto segnato, e spingerlo sotto il supporto del piedino. Abbassare il supporto del piedino. Fare penetrare l'ago nel foro a sinistra del bottone. Alzare l'ago. Girare il bottone 20 nel settore dello zig-zag finchè l'ago, girando il volantino penetri nel foro a destra. Cucire 6–8 punti zig-zag e alcuni punti diritti nel foro a sinistra (A).

Bottone con gambo, per bottoni grossi su stoffe pesanti.
Far penetrare l'ago nel foro a sinistra. Porre un fiammifero sul centro del bottone. Abbassare il piedino (B). Cucire alcuni sopragitti e lasciare circa 15 cm di filo. Passare fili superiore ed inferiore (C) e avvolgere il gambo (D) e annodare i fili.

Knopen aanzetten

Naaivoet:	Doorkijkvoetje, of naaivoethouder zonder voet
Steek:	Rechte steek naaldstand links
Transporteur:	laten zakken
Garen:	dun naaigaren

Leg nu de knoop op de gemarkeerde plaats. Voorzichtig, knoop met stof onder de naaivoet leggen. De voet naar beneden zetten en de naald in het linkergaatje van de knoop laten insteken. Knop 20 verder draaien, tot de naald in het rechtergaatje van de knoop staat. Daarvoor de knoop eventueel iets bijdraaien. 6–8 zigzagsteken naaien en de naald boven de stof zetten, afb. A enige afhechtsteken in het linkergaatje maken.

Knopen met steel
Grote knopen op dikke stoffen hebben een steeltje nodig.
De naald in het linkergaatje van de knoop plaatsen. Voor u de naaivoet laat zakken (B) eerst de kolf van een machinenaald of een lucifer tussen de gaatjes van de knoop leggen, afb. 2. Enige zigzagsteken naaien, de stof onder de voet weghalen en de draadeinden op ca. 15 cm afknippen. Boven en onderdraad naar het steeltje halen en het steeltje met de hand omwikkelen en verknopen, afb. C en D.

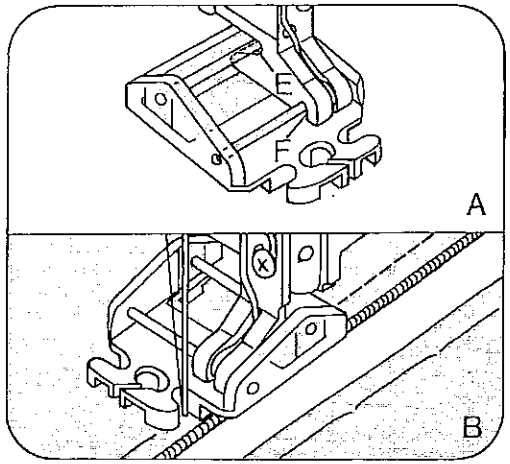

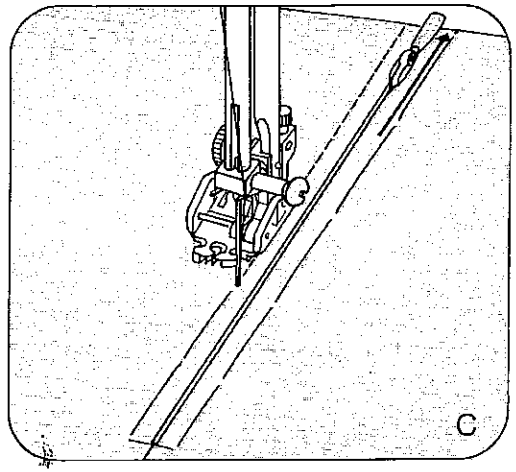

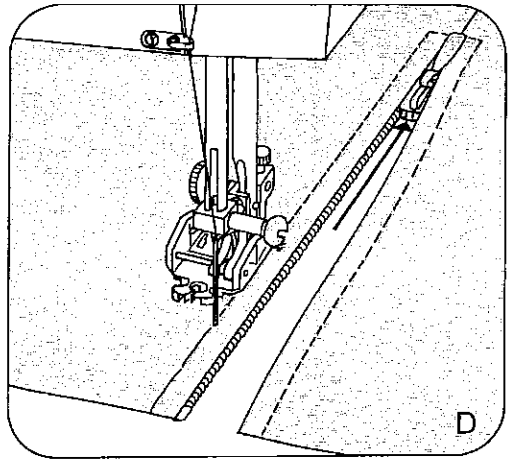

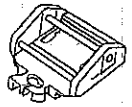

Reißverschluß einnähen
Nähfuß: Reißverschlußfuß
Stichlänge: 2–3
Stich: Geradstich Stichlage Mitte
Garn: Nähgarn

So wird der Reißverschlußfuß eingerastet.
Fuß mit dem hinteren Steg in die hintere Nute E einhängen und die Sohle nach oben drücken, bis der vordere Steg F einrastet. Der Fuß kann in die Positionen rechts, links oder Mitte geschoben werden.

Beidseitig verdeckt eingenähter Reißverschluß
Reißverschluß einheften. Den Nähfuß nach links bis zum Anschlag schieben. Geöffneten Reißverschluß so unter den Fuß legen, daß die Zähne am rechten Führungssteg entlang laufen (Abb. B). Reißverschluß bis ca. zur Hälfte in der gewünschten Breite absteppen. Nadel im Stoff stehen lassen, Nähfuß anheben und Reißverschluß schließen (Abb. C). Nähfuß senken, die Naht bis zum Reißverschlußende weiterführen und die Quernaht steppen.
Die zweite Reißverschlußseite parallel im gleichen Abstand nähen. Kurz vor Nahtende Nadel im Stoff stehen lassen. Nähfuß anheben und den Reißverschluß öffnen (Abb. D). Nähfuß senken, Naht zu Ende nähen.

Insertion de fermetures à glissière
Pied presseur: Pied à fermeture à glissière
Longueur de point: 2 à 3 mm
Point: Point droit en position médiane
Fil: Fil à coudre

Mise en place du pied à fermeture à glissière
Accrocher le pied avec sa tige arrière dans la rainure arrière E et faire remonter la semelle jusqu'à ce que la tige avant F s'accroche à son tour. Le pied presseur peut être glissé à droite, à gauche (fig. A) ou au milieu.

Insertion d'une fermeture à glissière couverte
Bâtir tout d'abord la fermeture à glissière. Faire glisser le pied presseur vers la gauche jusqu'à la butée; poser la fermeture à glissière ouverte sous le pied presseur de sorte que les dents longent la barrette droite (fig. B). Surpiquer la fermeture à glissière jusqu'au milieu environ à la distance voulue. L'aiguille restant dans l'ouvrage, remonter le pied presseur et fermer la fermeture à glissière (fig. C). Rabaisser le pied presseur, continuer à coudre jusqu'à l'extrémité de la fermeture à glissière et faire la couture transversale. Coudre parallèlement la deuxième bande de la fermeture à glissière à distance égale. Peu avant la fin de la couture, laisser l'aiguille dans le tissu, remonter le pied presseur et ouvrir la fermeture à glissière (fig. D). Rabaisser le pied presseur et terminer la couture.

Attaccatura della cerniera lampo:
Piedino: piedino per cerniere
Lunghezza punto: 2–3
Punto: punto diritto, posizione ago centro
Filato: filato per cucire

Agganciare il piedino per cerniere con il perno posteriore nella scanalatura posteriore E e premere la suoletta in alto, finchè il perno anteriore F si innesti. Il piedino può essere spostato nelle posizioni destra, sinistra (fig. A) o centro.

Cerniera lampo coperta ai due lati:
Imbastire la cerniera. Spostare il piedino a destra fino all'arresto, porre la cerniera aperta sotto il piedino in maniera che i dentini scorrano lungo la guida destra (fig. B). Cucire la cerniera per circa la metà nella larghezza desiderata. Lasciare l'ago nella stoffa. Alzare il piedino e chiudere la cerniera (fig. C). Abbassare il piedino, cucire fino al termine della cerniera ed eseguire infine una cucitura trasversale di fissaggio. Cucire la seconda parte della cerniera parallelamente in uguale distanza. Poco prima del termine lasciare l'ago nella stoffa. Alzare il piedino e aprire la cerniera (fig. D). Abbassare il piedino, terminare la cucitura.

Ritssluiting inzetten
Naaivoet: ritsvoet
Steeklengte: 2–3
Steek: Rechte steek, naaldstand midden.
Garen: normaal garen

Zo wordt de ritsvoet ingeklikt
Het achterasje van de ritsvoet in uitholling E hangen en de zool naar boven drukken tot het voorste asje in uitholling F klikt. Deze voet kan voor iedere bewerking in de goede positie geschoven worden, naar links, rechts of midden.

Treksluiting inzetten: onzichtbare sluiting
De treksluiting inrijgen en open ritsen. De voet zover mogelijk naar links schuiven tot de naald boven de rechtse opening van de voet staat.
De treksluiting zo onder de voet leggen dat de tandjes in de rechter geleiding van de voet lopen. De sluiting tot de helft instikken; naald in de stof; naaivoet omhoog; de sluiting dichtritsen Afb C. Naaivoet omlaag; de sluiting tot het eindpunt instikken en het dwarsnaadje naaien.
Het tweede stiksel op dezelfde afstand stikken. Op de helft van het stiksel de naald in de stof; voet omhoog; treksluiting openen Afb D; naaivoet omlaag; het stiksel afmaken.

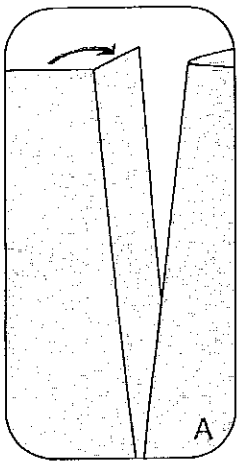

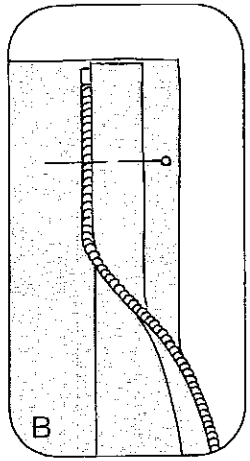

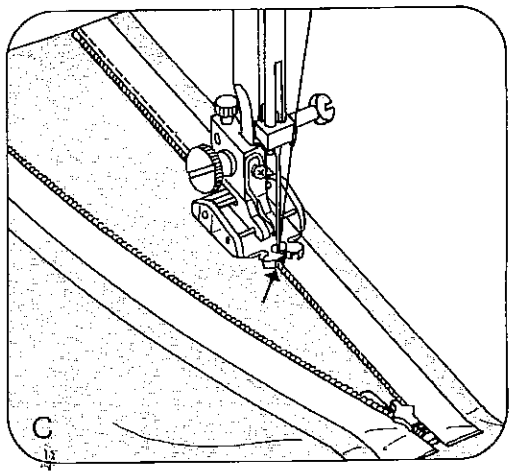

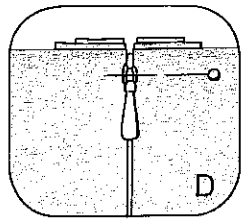

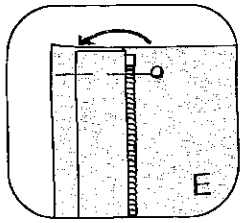

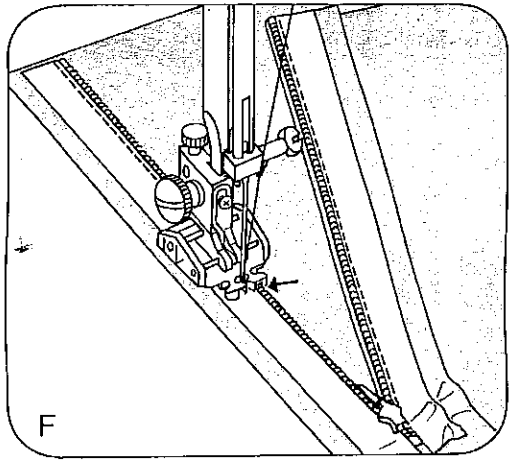

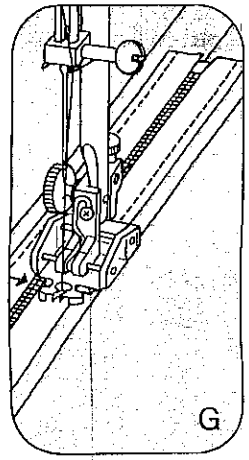

Nahtreißverschluß
Maschinen-Einstellung siehe Seite 34.
So wird der Reißverschluß vorbereitet und angelegt:
Die Schlitzkanten bügeln. Linke Nahtbreite nach außen drehen (Abb. A).
Linke geöffnete Reißverschlußseite, wie Abb. B zeigt, auflegen. Die Reißverschlußzähne stehen etwas über die gebügelte Kante. Die Steppnaht verläuft in der gebügelten Kante.
Nähfuß in die Mitte schieben, so daß die Nadel in die mittlere Einstichsöffnung einsticht. Die Reißverschlußzähne laufen in der linken Führungsrille im Fuß ein (Abb. C). Zu Beginn der Naht die Zähne zum Einführen in die Führungsrille etwas aufrichten. Naht bis zum Ende nähen und vernähen.
Reißverschluß schließen. Zweite Reißverschlußseite am Nahtanfang feststecken (Abb. D) und Reißverschluß öffnen. Die rechte Nahtbreite mit dem Reißverschlußband nach außen drehen, zuvor die Nadel entfernen und, wie Abb. E zeigt, das Reißverschlußband auf der Naht feststecken. Die Reißverschlußzähne laufen nun in der rechten Führungsrille im Fuß ein (Abb. F). Reißverschluß fertig einnähen. Das Reißverschlußband fußbreit auf die Naht steppen. Die Reißverschlußzähne laufen außen am Führungssteg entlang (Abb. G).

Fermeture à glissière invisible
Réglage de la machine voir page 34.
Voici comment il faudra procéder pour insérer la fermeture à glissière:
Repasser les bords de la fente. Replier le relarge gauche du tissu vers l'extérieur (fig. A). Ouvrir la fermeture à glissière et mettre la bande gauche en place, comme le montre la figure D, les dents dépassant quelque peu le bord repassé. La piqûre se trouve dans la cassure. Aligner le pied presseur au milieu de sorte que l'aiguille pique exactement dans le trou d'aiguille médian. Les dents de la fermeture à glissière s'engagent dans la rainure gauche du pied (fig. C). Au début de la couture, afin d'introduire les dents dans la rainure, les dresser quelque peu. Terminer la couture et coudre quelques points de fixation.
Fermer la fermeture à glissière. Epingler la deuxième partie de la fermeture à glissière au début de la couture (fig. D) et ouvrir la fermeture à glissière. Replier le relarge droit du tissu avec la bande de la fermeture vers l'extérieur, mais enlever d'abord les épingles et comme le montre la figure E, épingler la bande de la fermeture à glissière sur le relarge de couture. Les dents de la fermeture à glissière s'engagent dans la rainure droite du pied (fig. F). Terminer l'insertion de la fermeture à glissière. Surpiquer la bande de la fermeture à glissière à une distance correspondant à la largeur du pied presseur. Les dents de la fermeture à glissière longent la barrette à l'extérieur (fig. G).

Cerniera americana:
Per la regolazione della macchina vedi a pag. 34.
Ecco come si prepara e si applica la cerniera:
Stirare i bordi dell'apertura. Voltare il bordo sinistro da cucire verso l'esterno (fig. A). Porre sopra la parte sinistra aperta della cerniera come indicato in fig. B. I dentini della cerniera sporgono leggermente dal bordo stirato. La cucitura viene eseguita sul bordo stirato. Spostare il piedino in centro, in maniera che l'ago penetri nell'apertura centrale del piedino. I dentini della cerniera scorrono nella scanalatura di guida sinistra del piedino (fig. C). Per introdurre i dentini all'inizio della cucitura nella scanalatura alzarli leggermente. Eseguire la cucitura fino al termine e fissarla. Chiudere la cerniera. Spillare la seconda parte della cerniera all'inizio della cucitura (fig. 4) e aprire la cerniera. Voltare il bordo destro con la fettuccia della cerniera verso l'esterno prima di togliere l'ago e spillare la cerniera sulla cucitura come indicato da fig. D. I dentini della cerniera scorrono ora nella scanalatura destra del piedino (fig. F). Terminare la cucitura della cerniera. Cucire la fettuccia della cerniera a distanza di piedino sulla cucitura. I dentini della cerniera scorrono all'esterno della guida. (fig. G).

Naadsluiting (tandjes zichtbaar)
Machine instelling wie blz 34.
De treksluiting en de stof als volgt gereedmaken. Strijk de naden scherp om. De linkervouw openvouwen (afb. A). Leg de linkerzijde van de sluiting nu zo op de strijkvouw (afb. B) dat de tandjes er precies oversteken. De steken worden precies in de vouw gestikt. Schuif de voet in het midden, zodat de naald precies in het middelste steekgat komt. Dan liggen de tandjes van de sluiting ook precies onder de linker tunnel van de voet (afb. C). Aan het begin van de naad de tandjes iets omhoog houden. Dan de naad geheel doornaaien en goed afhechten.
Sluiting dichtritsen. De andere stofkant opleggen en spelden (afb. D). Sluiting openritsen. Stofkant weer openvouwen en opnieuw afspelden (afb. E). Tijdens het naaien lopen nu de tandjes van de sluiting door de rechter tunnel van het voetje (afb. F).
De sluiting is nu ingezet. Nu de stof draaien en op voetbreedte (afb. G) het treksluitingband eenmaal vastnaaien.

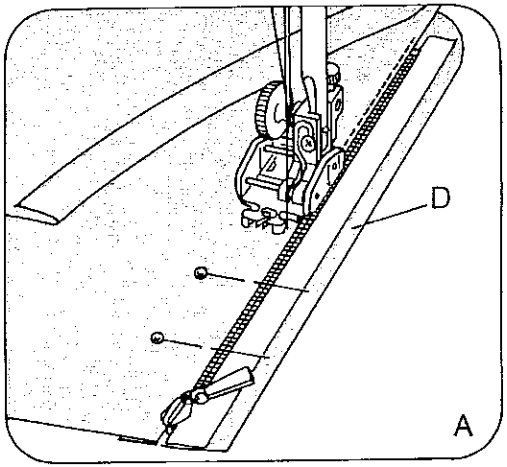

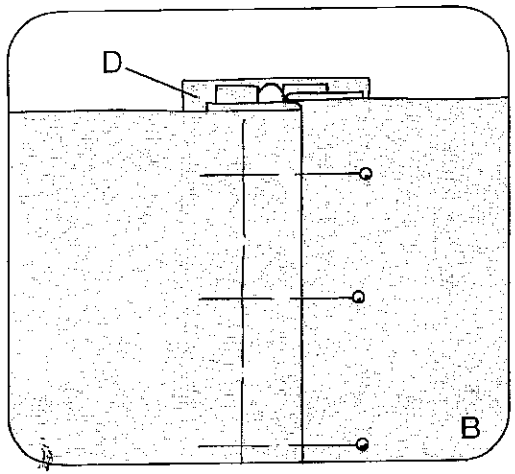

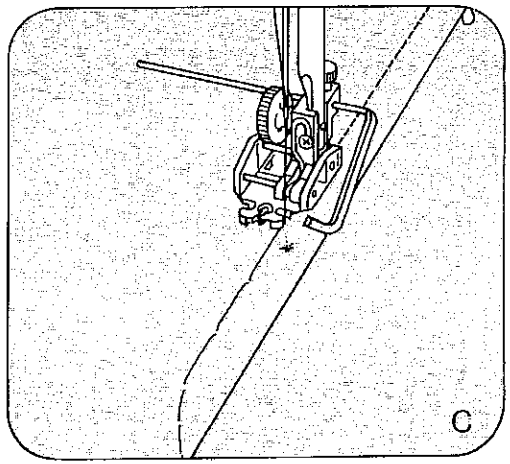

Hosenreißverschluß (Damen)
Maschinen-Einstellung siehe Seite 34.
Den Reißverschlußfuß nach links bis zum Anschlag schieben.
Die Schlitzkanten bügeln. Den geschlossenen Reißverschluß so unter den rechten gebügelten Schlitzrand heften, daß die Reißverschlußzähne noch sichtbar sind. Vorbereitete Untertrittsleiste D anstecken und beim Aufsteppen mitfassen. Die Reißverschlußzähne laufen am rechten Führungssteg entlang (Abb. A). Kurz vor Nahtende Nadel im Stoff stehen lassen, Nähfuß anheben, Reißverschluß öffnen. Nähfuß senken und die Naht fertig nähen. Den Reißverschluß schließen.
Übertretenden Schlitzrand nach Nahtverlauf zustecken. Linke Reißverschlußseite einheften (Abb. B).
Reißverschluß öffnen. Das Führungslineal anbringen und auf die Absteppbreite so ausrichten, daß das Führungslineal an der Kante des Stoffes entlangläuft (Abb. C). Kurz vor Nahtende Nadel im Stoff stehen lassen, Nähfuß anheben, Reißverschluß schließen, Nähfuß senken und die Naht fertig nähen. Das Ende der Reißverschlußnaht durch einen Riegel sichern.

Fermeture à glissière pour pantalon dame
Réglage de la machine voir page 34.
Glisser le pied fermeture à glissière vers la gauche jusqu'à la butée. Repasser les bords de la fente. Bâtir la fermeture à glissière fermée sous le bord droit de la fente de manière que les dents de la fermeture soient encore visibles.
Epingler la sous-patte D et assembler le tout par une couture. Les dents de la fermeture à glissière longent la barrette droite, comme le montre la figure A.
Peu avant la fin de la couture, laisser l'aiguille dans le tissu, relever le pied presseur, ouvrir la fermeture à glissière, rabaisser le pied presseur, et terminer la couture. Fermer la fermeture à glissière.
Epingler la sous-patte dépassante selon le tracé de la couture. Bâtir la partie gauche de la fermeture à glissière (fig. B).
Ouvrir la fermeture à glissière. Mettre en place et aligner le guide-droit sur la largeur de la piqûre de sorte que le guide-droit longe le bord du tissu (fig. C). Peu avant la fin de la couture, laisser l'aiguille dans le tissu, remonter le pied presseur et fermer la fermeture à glissière. Rabaisser le pied presseur et terminer la couture. A la fin de la couture, coudre un arrêt.

Cerniere per pantaloni (per signora)
Per regolazione della macchina vedi pag. 34.
Spostare il piedino per cerniera fino all'arresto a sinistra. Stirare i bordi dell'apertura. Porre la cerniera chiusa sotto il bordo stirato a destra e imbastire in maniera che i dentini della cerniera siano ancora visibili. Fissare la patella preparata D con degli spilli e cucirla insieme alla cerniera. I dentini della cerniera scorrono lungo la guida destra (fig. A). Poco prima del termine della cucitura fermarsi con l'ago nella stoffa. Alzare il piedino, aprire la cerniera. Abbassare il piedino e terminare la cucitura. Chiudere la cerniera. Fissare il bordo sporgente dell'apertura con degli spilli in direzione della cucitura. Imbastire la parte sinistra della cerniera (fig. B).
Aprire la cerniera. Applicare il lineale di guida e fissarlo in maniera che scorra lungo il bordo della stoffa (fig. C). Poco prima del termine della cucitura fermarsi con l'ago nella stoffa. Alzare il piedino, chiudere la cerniera. Abbassare il piedino e terminare la cucitura.
Fermare il termine della cucitura con una travetta.

Treksluiting in damespantalon
Machineinstelling zie blz 34.
Verschuif de zool van de treksluitingvoet geheel naar links.
De inslagen van het split scherp instrijken. De treksluiting (gesloten) zóver onder de rechterzijde van het split spelden, dat de tandjes nog zichtbaar zijn. Voorgeknipt tegenbeleg D inrijgen en bij het naaien meestikken. De tandjes van de sluiting liggen bij het instikken onder de rechter zijkant van de voet (afb. A). Laat vlak voor het einde van de naad de naald in de stof staan. Stofdrukker omhoog zetten en de treksluiting openritsen. Voet omlaag en de naad tot het einde afnaaien. Dan de sluiting weer dicht trekken.
De linkeroverslag volgens afb. B ruim over de treksluiting spelden en inrijgen. Sluiting openritsen. Verstelbare lineaal op de voet aanbrengen en zover inregelen dat de afstikbreedte tussen het stiksel en de stofkant precies breed genoeg is (afb. C). Voet omlaag en de naad nauwkeurig doornaaien. Aan het eind de naad met een trens afhechten.

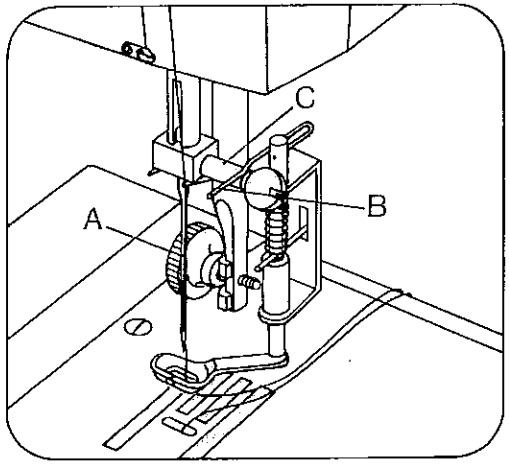

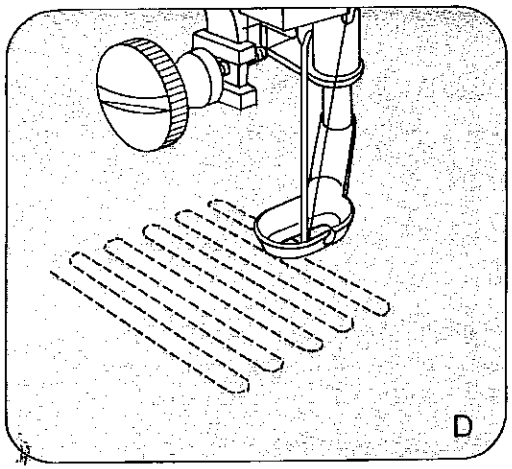

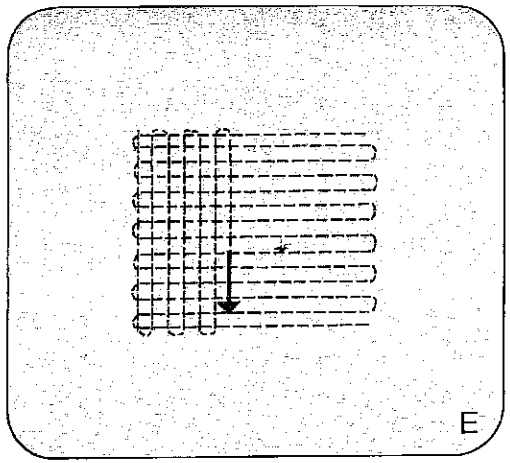

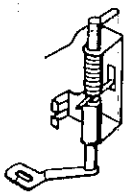

Stopfen
Vorbereiten der Maschine:
Nähfuß: Stopffuß (Sonderzubehör)
Stich: Geradstich
Oberfaden-spannung: etwas leichter
Faden: feines Maschinenstickgarn
Nadel: Stärke 70
Transporteur: versenkt

So bringen Sie den Stopffuß an die Maschine
Füßchenhalter entfernen, mit der Schraube A, den Stopffuß befestigen. Dabei ist zu beachten, daß der Bügel B auf dem Schraubenhalter C zum Liegen kommt.
Zunächst den Unterfaden nach oben holen. Beide Fäden bei Nähbeginn festhalten. Zuerst einige Stiche im Stoff nähen. Spannen Sie die Fäden dicht nebeneinander und überstopfen Sie die schadhafte Stelle (s. Abb. D). Jeweils am Nahtende in runden Bogen stopfen (Abb. E). Sobald die Stopfstelle gleichmäßig bedeckt ist, drehen Sie den Stoff um 90 Grad und stopfen über die zuvor gespannten Fäden (Abb. E), bis die Stopfstelle geschlossen ist.
Die Stichlänge bestimmen Sie bei dieser Arbeit selbst, indem Sie das Nähgut hin und her bewegen.

Travaux de reprisage
Préparation de la machine:
Pied presseur: Pied à repriser (contre supplément)
Point: Point droit
Tension du fil d'aiguille: moins forte
Fil: Fil à broder fin
Aiguille: Grosseur 70
Griffe: abaissée

Mise en place du pied à repriser
Enlever le support de pied presseur; à l'aide de la vis A, fixer le pied à repriser tout en veillant à ce que l'étrier B repose sur la tige C du pince-aiguille. Faire remonter d'abord le fil de canette. Au début de la couture, maintenir les deux fils. Exécuter d'abord quelques points dans le tissu. Placer les fils étroitement l'un à côté de l'autre et couvrir l'endroit endommagé (voir fig. D). En bout de couture, former un arc comme le montre la figure D.
L'emplacement à repriser étant couvert régulièrement, tourner le tissu à angle droit et coudre ces fils sur ceux tendus préalablement (fig. E), jusqu'à ce que l'emplacement à repriser soit complètement couvert. Pendant cette opération, la longueur de point est déterminée par l'opératrice.

Rammendo:
Preparazione della macchina:
Piedino: piedino per rammendo (acessorio fuori corredo)
Punto: punto diritto
Tensione superiore: leggermente allentata
Filato: filo per ricamo a macchina
Ago: grossezza 70
Trasporto: abbassato

Come applicare il piedino da rammendo alla macchina:
Togliere il supporto del piedino fissare con la vite A il piedino per rammendo. Durante questa operazione fare attenzione che la staffa B appoggi sul morsetto C.
Far salire il filo inferiore. All'inizio della cucitura tenere ambedue i capi dei fili fermi. Cucire alcuni punti sulla stoffa. Tendere i fili in maniera ravvicinata e coprire quindi la parte danneggiata della stoffa con cuciture di rammendo. (vedi fig. D). Ai termini delle cuciture eseguire tornanti rotondi. (fig. E). Quando la parte da rammendare è stata coperta regolarmente dalle cuciture si gira la stoffa di 90° e si rammenda sopra i fili precedentemente tesi (fig. E) finchè la parte danneggiata sia completamente chiusa.
La lunghezza del punto può determinarla. Lei nel muovere il tessuto avanti ed indietro.

Stoppen
Machine voorbereiden:
Naaivoet: stopvoet
Steek: Rechte steek
Bovenspanning: iets losser
Garen: dun machinestopgaren
Naald: dikte 70
Transporteur: laten zakken

Zo zet u de stopvoet op de machine:
De voethouder verwijderen met schroef A. Dan de stopvoet bevestigen, daarbij opletten dat beugel B op schroef C komt te liggen.
Eerst de onderdraad naar boven halen en de voet laten zakken. De beide draden bij de eerste steken vasthouden. De stof met de hand sturen, daarbij de machine vlug laten lopen. Span de draden, van boven naar beneden, over het beschadigde gedeelte afb. D. Neem ook een gedeelte van de onbeschadigde stof mee, afb. E. Het beste is om de stiksels aan het begin en het einde rond te laten lopen, afb. 3.
Zodra het te stoppen oppervlak gelijkmatig is bedekt, draait U de stof 90° en stopt U nogmaals over de reeds gestikte draden totdat alles goed is dichtgestopt. De lengte van de steek bepaalt u zelf, door vlug of langzaam de stof te verschuiven.

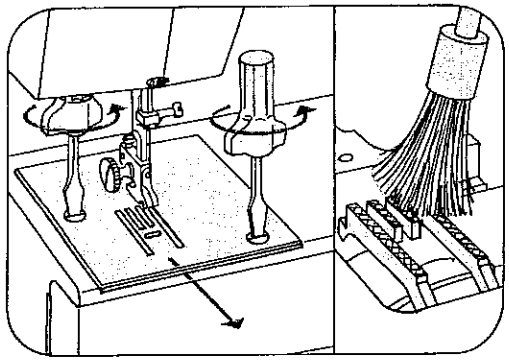

Reinigen und Ölen
Nadel und Nähfuß hochstellen. Die beiden Befestigungsschrauben herausdrehen und die Stichplatte abnehmen. Mit dem Pinsel den Transporteur reinigen. Die Riegel A des Greifers nach außen klappen. Ring B und Greifer C herausnehmen. Greiferbahn reinigen. Ab und zu einen Tropfen Öl in die Greiferbahn geben.
Vorsicht, Greifer nicht fallen lassen.

Pulizia e lubrificazione:
Alzare ago e piedino. Svitare le due viti di fissaggio e togliere la placca d'ago. Pulire il trasporto con un pennello. Aprire i fermi del crochet A verso l'esterno. Estrarre anello B e crochet C. Pulire la corsiera del crochet. Mettere ogni tanto qualche goccia d'olio.
Attenzione: non lasciare cadere il crochet.

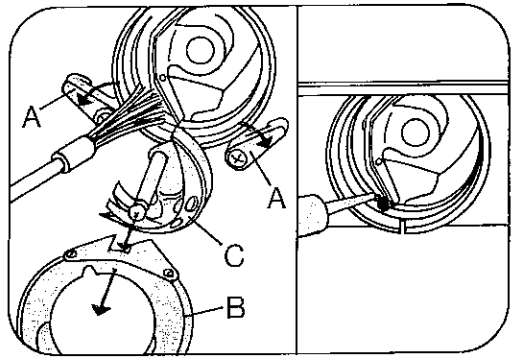

Nettoyage et huilage
Lever le pied presseur et l'aiguille. Dévisser les deux vis de fixation de la plaque à aiguille et enlever cette plaque. Nettoyer la griffe à l'aide du pinceau. Basculer les verrous A de la coursière vers l'extérieur. Retirer l'anneau B et la navette C. Nettoyer la coursière. De temps à autre, donner une goutte d'huile dans la coursière de navette.
Attention! Veiller à ne pas laisser tomber la navette.

Schoonmaken en olien
Naald en naaivoetje in de hoogste stand. De 2 bevestigingsschroeven van de steekplaat losdraaien en de steekplaat verwijderen. Met een penseel de transporteur schoonmaken (er blijven altijd wat stofresten achter) De 2 grendels A bij de grijper naar buiten draaien. Ring B en grijper C eruitnemen. Grijperbaan met penseel schoonmaken.
Af en toe een drupje olie in de grijperbaan doen.
Belangrijk. De grijper niet laten vallen!

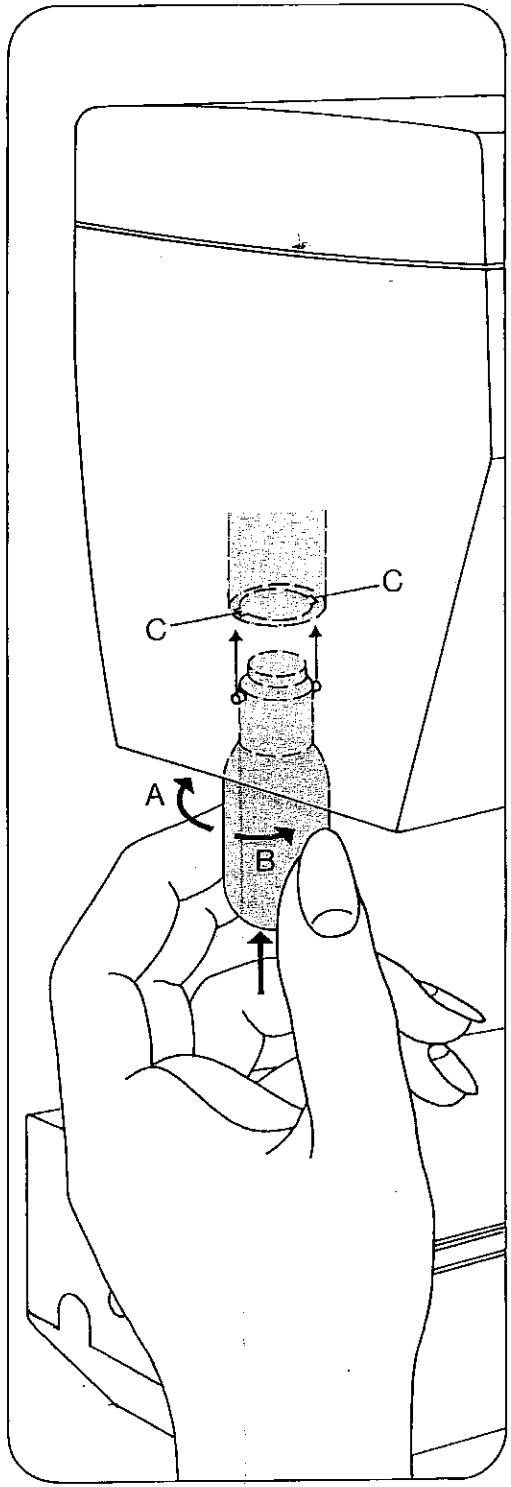

Glühlampe auswechseln
Netzstecker ziehen. Die Glühlampe hochdrücken, nach A drehen und herausnehmen. Die neue Lampe so einsetzen, daß die Führungen in den Schlitzen C gleiten. Die Glühlampe hochdrücken und nach B drehen.

Changement de l'ampoule
Débrancher la machine du secteur. Pousser l'ampoule vers le haut, la tourner vers A et l'enlever. Placer l'ampoule neuve de manière que ses tenons s'engagent dans les fentes C. Pousser l'ampoule vers le haut et la tourner vers B.

Sostituzione della lampadina:
Togliere la spina dalla presa a muro. Spingere la lampadina in sù, girarla verso A e toglierla. Inserire la nuova lampadina in maniera che i perni entrino nelle fessure C. Premere la lampadina in sù e girarla in senso B.

Lampje verwisselen
Schakel eerst de stroom uit voor u het lampje verwisselt.
Het oude lampje omhoog drukken, naar A draaien en eruit nemen. Nieuw lampje zo inzetten dat de beide pennen in de gleuven C glijden. Het lampje omhoogtrukken en naar B draaien.

Nadel-Tabelle

Die Wahl der richtigen Nadel garantiert
eine bessere Verarbeitung des Nähmaterials

Stoffqualität **leicht**	Stoffqualität **mittel**	Stoffqualität **schwer**
Nadel **60 70 75**	Nadel **80 90**	Nadel **100 110 120**

Nadelspitzen

Bezeichnung	Profil	Nadelspitze und Nadelöhr	Geeignet für
130/705 H Nadelstärke: 70/80	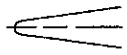	kleine Kugelspitze	Universalnadel für feinmaschige Synthetikgewebe, feines Leinen, Chiffon, Batist, Organdy, Wollstoffe, Samt, Ziernähte, Stickereien
130/705 H-SUK Nadelstärke: 70/110	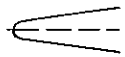	mittlere Kugelspitze	Grobmaschige Strickstoffe, Wirkstoffe, Lastex, Interlock, Quiana, Simplex
130/705 H-PS Nadelstärke: 75+90	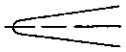	mittlere Kugelspitze	Speziell für Pfaff entwickelte Stretchnadel. Besonders gut geeignet für empfindliche Stretch- und Wirkstoffe
130/705 H-SKF Nadelstärke: 70/110	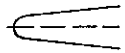	große Kugelspitze	Grobmaschige Miederwaren, Lycra, Simplex, Lastex
130/705 H-J Nadelstärke: 90–110	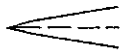	spitze Rundspitze	Köper, Berufsbekleidung, schwere Leinenstoffe, Blue Jeans, feines Segeltuch
130/705 H-LR Nadelstärke: 70–120		Schneidspitze (rechtsschneidend)	Leder, Wildleder, Kalbsleder, Ziegenleder
130/705 H-PCL Nadelstärke: 80–110		Schneidspitze mit Spitzenrinne (linkslaufend)	Kunstleder, Plastic, Folien, Wachstuch
130 H-N Nadelstärke: 70–110	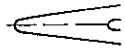	kleine Kugelspitze langes Nadelöhr	Absteppnähte mit Knopflochseide oder synthetischem Garn 30/3
130/705 H-WING Nadelstärke: 100	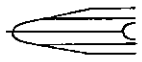	Hohlsaum-Spitze	Effektvolle Hohlsaumnähte bei stark appretierten Geweben, Organdy, Glasbatist

Nadel-Tabelle

	Bezeichnung	Stichlänge	Stichbreite	Nadelentfernung	Geeignet für
	130/705 H-ZWI Stärke: 80	2,5 mm	–	1,6 mm	normale Biesen
		2,5 mm	–	2,0 mm	normale Biesen
	130/705 H-ZWI				
	Stärke: 80	2,5 mm	–	2,5 mm	breite Biesen
	Stärke: 90	2,5 mm	–	3,0 mm	extra breite Biesen
	Stärke: 100	3,0 mm	–	4,0 mm	

Ziermuster mit Zwillingsnadeln
Bevor Sie die gewünschte Verzierung ausnähen, kontrollieren Sie durch Drehung des Handrades, ob die Nadeln einwandfrei einstechen. Dadurch wird ein Nadelbrechen weitgehendst ausgeschaltet.

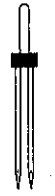	**Zierstichmuster/Zickzack-Muster**				
	130/705 H-ZWI				
	Stärke: 80	0,5–1,5 mm	breit	1,6 mm	Verzierungen
	Stärke: 80	0,5–1,5 mm	schmal	2,0 mm	Verzierungen
	Stärke: 80	0,5–1,5 mm	schmal	2,5 mm	Verzierungen
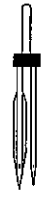	**Hohlsaum**/Spezial Doppelnadel				
	130/705 H-ZWI-HO				
	Stärke: 80	2,0–3,0 mm	sehr schmal		Dekorativer Hohlsaumeffekt. Stark appretierte Gewebe und Glasbatist sind besonders gut geeignet
	Stärke: 100	2,0–3,0 mm	sehr schmal		

Tableau des aiguilles

Le choix de la pointe d'aiguille adéquate est très important et garantit de meilleurs résultats.

Matières: **légères** Aiguilles: **60 70 75**	Matières: **moyennes** Aiguilles: **80 90**	Matières: **lourdes** Aiguilles: **100 110 120**

Pointes d'aiguille

Désignation	Forme de pointe	Pointe et chas de l'aiguille	Utilisations
130/705 H Grosseur de l'aiguille: 70, 80	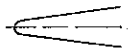	pointe bille fine	Aiguille universelle pour tissus synthétiques maille fine, lin fin, chiffon, batiste, organdi, tissus laine, velours, pour coutures d'ornementation et pour broderies
130/705 H-SUK Grosseur de l'aiguille: 70 à 110	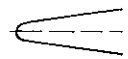	pointe bille moyenne	Tissus tricotés grande maille, tissus maille, Lastex, Interlock, Quiana, Simplex
130/705 H-PS Grosseur de l'aiguille: 75 à 90	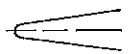	pointe bille moyenne	Aiguille Stretch, spécialement développée pour machines Pfaff. Convient tout particulièrement pour tissus stretch et maille délicats.
130/705 H-SKF Grosseur de l'aiguille: 70 à 110	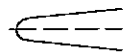	grande pointe bille	Lycra grande maille (gaines, combinés, etc.) Lycra, Simplex, Lastex
130/705 H-J Grosseur de l'aiguille: 90 à 110	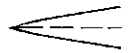	pointe ronde pointue	Croisé, vêtements de travail, lins lourds, blue-jeans, toile à voiles fine
130/705 H-LR Grosseur de l'aiguille: 70 à 120	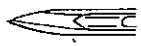	pointe coupante à droite	Cuir, daim, veau, chevreau
130/705 H-PCL Grosseur de l'aiguille: 80 à 110		pointe coupante avec rainure oblique (à gauche)	Similicuir, plastique, feuilles plastiques, toile cirée
130 H-N Grosseur de l'aiguille: 70 à 110	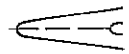	petite pointe bille, chas long	Piqûres avec soie à boutonnière ou fil synthétique 30/3
130/705 H-Wing Grosseur de l'aiguille: 100	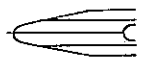	pointe pour broderies ajours	Coutures ajours très décoratives sur tissus fins, organdi, batiste.

Tableau des aiguilles

	Désignation	Longueur de point	Largeur de point	Espacement des aiguilles	Utilisations
	130/705 H-ZWI Grosseur: 80	2,5 mm 2,5 mm	– –	1,6 mm 2,0 mm	nervures normales
	130/705 H-ZWI Grosseur: 80 Grosseur: 90 Grosseur: 100	2,5 mm 2,5 mm 3,0 mm	– – –	2,5 mm 3,0 mm 4,0 mm	nervures larges nervures extra-larges

Coutures d'ornementation avec aiguilles jumelées
Avant la couture d'ornementation, tournez le volant et contrôlez si les aiguilles pénètrent impeccablement dans la plaque. Ainsi vous ne risquez pas que les aiguilles cassent au cours de la couture.

	Motifs au point d'ornementation/Motifs au point zigzag				
	130/705 H-ZWI Grosseur: 80 Grosseur: 80 Grosseur: 80	0,5–1,5 mm 0,5–1,5 mm 0,5–1,5 mm	large étroite étroite	1,6 mm 2,0 mm 2,5 mm	Ornementations Ornementations Ornementations
	Ourlet ajour/Aiguille double spéciale				
	130/705 H-ZWI-HO Grosseur: 80 Grosseur: 100	2,0–3,0 mm 2,0–3,0 mm	très étroite très étroite	– –	Effet décoratif d'ourlet ajours. Sont particulièrement appropriés les tissus très apprêtés et le batiste.

Tabella degli aghi

La scelta dell'ago giusto garantisce una migliore lavorazione del materiale da cucire.

Qualità della stoffa **leggera**	Qualità della stoffa **media**	Qualità della stoffa **pesante**
ago **60/70/75**	ago **80/90**	ago **100/110/120**

Le punte degli aghi

Denominazione	Profilo	Punta e Cruna	Indicata per
130/705 H Grossezza ago: 70/80	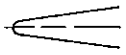	punta a sfera piccola	ago universale per tessuti sintetici a maglia fine, lino fino, chiffon, batista, organdis, stoffe di lana, velluto, cuciture ornamentali, ricami
130/705 H-SUK Grossezza ago: 70/110	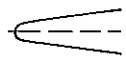	punta a sfera media	stoffe a maglia larga, tessuti in maglia in genere, Lastex, Interlock, Quiana, Simplex
130/705 H-PS Grossezza ago: 75 + 90	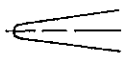	punta a sfera media	ago speciale Pfaff per punti flexi. Adatto particolarmente per stoffe delicate elastiche e in maglia
130/705 H-SKF Grossezza ago: 70/110	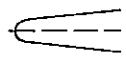	punta a sfera grande	tessuti per busti a maglia larga, Lycra, Simplex, Lastex
130/705 H-J Grossezza ago: 90-110	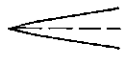	punta rotonda	fustagno, abiti da lavoro, tessuti di lino pesante blue jeans, tela per vela fine
130/705 H-LR Grossezza ago: 70/120		punta a lama (taglio a destra)	pelle, scamosciato, nappa, capretto
130/705 H-PCL Grossezza ago: 80-110		punta a lama (scanalatura cruna verso sinistra)	similpelle, plastica, fogli di nailon, tela cerata
130 H-N Grossezza ago: 70-110	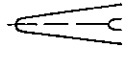	punta a sfera piccola cruna lunga	impunture con seta grossa o filo sintetico 30/3
130/705 H-Wing Grossezza ago: 100	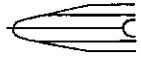	punta per punto a giorno	lavori di punto a giorno di effetto su tessuti fortemente apprettati, organdis, batista rigido

Tabella degli aghi

	Denominazione	lunghezza punto	larghezza punto	distanza aghi	Indicato per
	130/705 H-ZWI Grossezza: 80	2,5 mm 2,5 mm	– –	1,6 mm 2,0 mm	nervature normali nervature normali
	130/750 H-ZWI Grossezza: 80 Grossezza: 90 Grossezza: 100	2,5 mm 2,5 mm 3,0 mm	– – –	2,5 mm 3,0 mm 4,0 mm	nervature larghe nervature particolarmente larghe

Motivi ornamentali con aghi gemelli
Prima di eseguire il motivo ornamentale desiderato controllare girando il volantino se gli aghi entrano senza difficoltà nel foro della placca d'ago. Si evitano così possibili rotture di aghi.

	Motivi ornamentali/Motivi a zigzag				
	130/705 H-ZWI Grossezza: 80 Grossezza: 80 Grossezza: 80	0,5 - 1,5 mm 0,5 - 1,5 mm 0,5 - 1,5 mm	largo stretto stretto	1,6 mm 2,0 mm 2,5 mm	motivi ornamentali motivi ornamentali motivi ornamentali
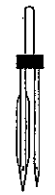	**Orlo a giorno/**cucitura speciale doppia				
	130/705 H-ZWI + HO Grossezza: 80 Grossezza: 100	2,0 - 3,0 mm	molto stretto		Effetto a punto a giorno decorativo. Si prestano particolarmente tessuti fortemente apprettati e tessuti in batista rigido

Naald-Tabel

Het gebruik van de juiste naald, garandeert een betere verwerking van van de stof

Stofkwaliteit **dun**	Stofkwaliteit **middel**	Stofkwaliteit: **dik**
naald **60 70 75**	naald **80 90**	naald **100 110 120**

Vorm van de Naaldpunt

Benaming	Profiel	Naaldpunt en naaldoog	Geschikt voor:
130/705 H naalddikte: 70/80	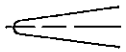	kleine bolvormige punt	Universele naald voor fijnmazige synthetische weefsels, linnen, katoen, batist, chiffon, organdie, wol, zijde sierrandjes en borduurwerk.
130/705 H-SUK naalddikte: 70/110	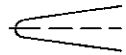	bolvormige punt, middel	Grofmazige gebreide stoffen, fijnmazig gebreid materiaal, lastex, interlock, simplex, quiana
130/705 H-PS naalddikte: 75/90	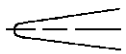	kleine bolvormige punt klein naald-oog	Speciaal voor Pfaff ontwikkelde stretchnaald. Bijzonder geschikt voor delikate stretchstoffen, b.v. zijden jersey
130/705 H-SKF naalddikte: 70/110	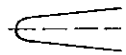	grote bolvormige punt	Grofmazige foundation, lycra, simplex, lastex
130/705 H-J naalddikte: 90/110	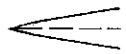	spitse naaldpunt	Keper, werkkleding, zwaar linnen, jeans, fijn zeildoek
130/705 H-LR naalddikte: 70/120	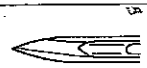	snijpunt (rechts snijdend)	Leer, wildleer, kalfsleer
130/705 H-PCL naalddikte: 80–110		snijpunt met gleuf (links uitlopend)	Skai, plastic, folie, wasdoek
130 H-N naalddikte: 100–110	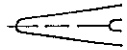	lang naaldoog kleine bolvormige punt	Zadelsteek met knoopsgatgaren 30/3
130/705 H-Wing naalddikte: 100	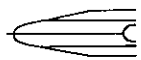	ajour-punt	Effectvolle ajournaad in sterk geappreteerde weefsels, organdie, glasbatist

Naald-Tabel

	Benaming	Steeklengte	Steekbreedte	Naaldafstand	Geschikt voor:
	130/705 H-ZWI naalddikte: 80	2,5 mm 2,5 mm	– –	1,6 mm 2,0 mm	normale biezen normale biezen
	130/705 H-ZWI naalddikte: 80 naalddikte: 90 naalddikte: 100	2,5 mm 2,5 mm 3,0 mm	– – –	2,5 mm 3,0 mm 4,0 mm	brede biezen brede biezen extra brede biezen

Sierstiksels met de tweelingnaald
Voor de gewenste steek gemaakt wordt eerst controleren, door draaien met het vliegwiel, of de naalden niet op de steekplaat komen. Voor veilige maximale steekbreedte toets "tweelingnaald" indrukken.

	Zigzagstiksels met de tweelingnaald				
	130/705 H-ZWI dikte 80 dikte 80 dikte 80	0,5–1,5 mm 0,5–1,5 mm 0,5–1,5 mm		1,6 mm 2,0 mm 2,5 mm	sierstiksel sierstiksel sierstiksel
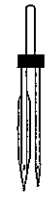	**Dubbele zwaardnaald/ajour**				
	130/705 H-ZWI-Ho dikte 80 dikte 100	2,0–3,0 mm 2,0–3,0 mm		– –	Decoratief ajour-effect in grofmazige weefsels

Nähstörungen und ihre Beseitigung

Ursache:	Beseitigung:
1. Die Maschine läßt Stiche aus	
Die Nadel ist nicht richtig eingesetzt.	Nadel bis zum Anschlag hochschieben. Flache Kolbenseite nach hinten.
Es ist eine falsche Nadel eingesetzt.	Nadel System 130/705 H einsetzen.
Die Nadel ist verbogen oder stumpf.	Neue Nadel einsetzen.
Die Maschine ist nicht richtig eingefädelt.	Einfädelweg überprüfen.
Die Nadel ist für das Garn zu fein.	Nadel nach der Nadeltabelle auswählen.
2. Der Oberfaden reißt	
Aus vorgenannten Gründen.	Siehe unter 1.
Bei zu starker Fadenspannung.	Fadenspannung regulieren.
Bei schlechtem oder knotigem Garn, oder bei solchem, das durch lange Lagerung zu trocken geworden ist.	Nur gutes Nähgarn verwenden.
3. Die Nadel bricht ab	
Die Nadel ist nicht bis zum Anschlag eingesetzt.	Neue Nadel bis zum Anschlag schieben.
Die Nadel ist verbogen.	Neue Nadel einsetzen.
Die Nadel ist zu dünn oder zu dick.	Nadeltabelle beachten.
Durch Ziehen oder Schieben des Stoffes wird die Nadel verbogen und stößt auf die Stichplatte.	Maschine allein transportieren lassen. Nähgut nur leicht führen.
Die Spulenkapsel ist nicht richtig eingesetzt.	Beim Einsetzen der Spulenkapsel diese bis zum Anschlag nach hinten schieben.
4. Die Naht ist nicht gleichmäßig	
Die Spannung ist verstellt.	Ober- und Unterfadenspannung kontrollieren.
Zu starkes, knotiges oder hartes Garn.	Nur einwandfreies Garn verwenden.
Der Unterfaden ist ungleich aufgespult.	Nicht freihändig aufspulen, sondern den Faden durch die Spulervorspannung laufen lassen.
Fadenschlingen unterhalb oder oberhalb des Stoffes.	Richtig einfädeln. Ober- und Unterfadenspannung kontrollieren.

Ursache:	Beseitigung:
5. Die Maschine transportiert nicht oder nur unregelmäßig	
Zwischen den Transporteur-Zahnreihen hat sich Nähstaub festgepreßt.	Stichplatte abnehmen, Nähstaub mit Pinsel entfernen.
Transporteur ist versenkt. Versenkschieber steht rechts oder hinten bei Modell 340.	Versenkschieber nach links oder vor stellen.
6. Die Maschine geht schwer	
Fadenreste befinden sich in der Greiferbahn.	Fadenreste entfernen und nur einen Tropfen Öl in die Greiferbahn geben.

7. Wichtige Hinweise

Die eingefädelte Maschine nicht ohne Stoff in Bewegung setzen.
Beim Verlassen der Maschine, auch kurzfristig, den Hauptschalter ausschalten.
Dies ist wichtig, wenn Kinder in der Nähe sind.

Causes de dérangements et remèdes

Causes:	Remèdes:
1. Points manqués	
L'aiguille n'est pas placée selon les prescriptions	Engager l'aiguille à fond, le méplat du talon vers l'arrière.
L'aiguille n'est pas du système prescrit.	N'utiliser que des aiguilles du système 130/705 H.
L'aiguille est déformée ou épointée.	Placer une aiguille neuve.
L'enfilage n'est pas correct.	Contrôler les passages du fil.
L'aiguille est trop fine pour le fil.	Choisir l'aiguille d'après le tableau des aiguilles.
2. Casse du fil d'aiguille	
Pour les causes précitées.	Voir 1.
Tensions trop fortes.	Régler convenablement les tensions.
Fil de mauvaise qualité noueux ou cassant.	N'employer que du fil de qualité.
3. Casse d'aiguille	
L'aiguille n'est pas engagée à fond.	Introduire la nouvelle aiguille à fond.
L'aiguille est déformée.	Remplacer l'aiguille.
L'aiguille est trop grosse ou trop fine.	Tenir compte du tableau des aiguilles.
En tirant ou poussant l'ouvrage, l'aiguille dévie sur la plaque à aiguille.	Laisser la machine entraîner seule. Guider légèrement l'ouvrage.
La boîte à canette n'est pas introduite correctement.	Appuyer sur la boîte à canette à sa mise en place, jusqu'à l'emboîtage perceptible.
4. Couture laissant à désirer	
La tension est déréglée.	Vérifier les tensions des fils d'aiguille et de crochet.
Le fil est trop gros, noueux ou dur.	N'utiliser que des fils de bonne qualité.
Canette irrégulièrement garnie.	Ne pas bobiner à main libre mais faire passer le fil par la prétension du dévidoir.
Des boucles de fil se forment sur ou sous l'ouvrage.	Veiller à l'enfilage correct; contrôler les tensions des fils.

Causes:	Remèdes
5. La machine n'entraîne pas ou irrégulièrement	
Bourres agglomérées entre les dents de la griffe.	Enlever la plaque à aiguille, ôter les bourres au pinceau.
Griffe abaissée (levier de marche arrière en position droite).	Placer le levier de marche arrière à gauche.
6. Marche dure de la machine	
Des bribes de fil se sont prises dans la coursière du crochet.	Enlever les bribes de fil et mettre une goutte d'huile dans la coursière.

7. Remarques importantes

Ne jamais mettre en marche la machine enfilée sans tissu sous le pied presseur. Ne pas oublier de toujours débrayer l'interrupteur général, même si l'on ne quitte la machine que pour quelques instants. Cela est surtout nécessaire s'il y a des enfants dans la même pièce.

Possibili inconvenienti e come ovviarli

Inconveniente	Come ovviare
1. La macchina salta punti	
L'ago non è inserito bene.	Inserire l'ago fino all'arresto, con la parte piatta del fusto verso dietro.
È stato inserito un ago sbagliato.	Inserire un ago sistema 130/705 H.
L'ago è storto o spuntato.	Cambiare l'ago.
La macchina non è infilata bene.	Controllare l'infilatura.
L'ago è troppo fine per il filo.	Scegliere l'ago secondo la tabella degli aghi.
2. Il filo superiore si rompe	
Vedi per i motivi precedenti.	Vedi punto 1.
La tensione è troppo stretta.	Regolare bene la tensione.
Filato nodoso o di cattiva qualità o filato troppo secco perché vecchio.	Usare sempre solo filato di buona qualità.
3. L'ago si rompe	
L'ago non è stato inserito sino all'arresto.	Inserire l'ago nuovo sino all'arresto.
L'ago è storto.	Cambiare l'ago.
L'ago è troppo sottile o troppo grosso.	Vedere tabella degli aghi.
Tirando o spingendo il materiale durante la cucitura l'ago si piega e urta sulla placca dell'ago.	La macchina deve trasportare il materiale da sola. Il tessuto va solamente guidato con mano leggera.
La capsula non è stata bene inserita.	Dopo avere inserito la capsula premere leggermente finché non si è innestata.
4. La cucitura non è regolare	
La tensione non è corretta.	Controllare la tensione superiore e quella inferiore.
Filato troppo nodoso, grosso o duro.	Usare solo filato perfetto.
Il filo inferiore non è stato bobinato in maniera regolare.	Mai bobinare a mano libera, ma passare il filo sempre attraverso la tensione per l'annaspatoio.
Si formano della asole sopra o sotto il tessuto.	Infilare bene e controllare bene le tensioni superiore ed inferiore.

Inconveniente	Come ovviare
5. La macchina non trasporta o trasporta solo irregolarmente	
Tra i dentini del trasporto si è pressata della polvere di cucito.	Togliere la placca dell'ago e pulire i dentini con un pennello.
Il trasporto è abbassato. Il dispositivo per abbassare il trasporto si trova a destra.	Spostare il dispositivo a sinistra.
6. La macchina sforza	
Vi sono dei residui nel crochet.	Eliminare i residui dei fili e mettere una goccia di olio sul crochet.

7. Avvisi importanti

Non far funzionare la macchina senza aver messo prima della stoffa sotto il piedino. Quando si abbandona la macchina anche per breve tempo occorre spegnere l'interruttore principale (importante) in presenza di bambini.

Opheffen van kleine storingen

Oorzaak	Opheffen
1. De machine slaat steken over	
De naald is niet goed ingezet.	Naald zover mogelijk naar boven schuiven, met de vlakke kant naar achteren.
U gebruikt een verkeerd system naald.	Naald systeem 130/705 H inzetten.
De naald is krom of stomp.	Nieuwe naald inzetten.
De machine is niet goed ingeregen.	De machine opnieuw inrijgen.
De naald is te dun voor het garen.	Naald volgens naald-en garentabel (in de bijlage) uitzoeken.
2. De bovendraad breekt	
Door dezelfde oorzaken als boven.	Zie onder opheffen 1.
Bij een te zware bovenspanning.	Bovenspanning losser zetten.
Bij slechte kwaliteit garen, b. v. met veel knoopjes of bij garen dat door lang liggen uitgedroogd is.	Goede kwaliteit gemerceriseerd of syntetisch garen gebruiken.
3. De naald breekt	
De naald is niet hoog genoeg ingezet.	Nieuwe naald inzeten en zo hoog mogelijk in de naaldhouder schuiven.
De naald is krom.	Nieuwe naald inzetten.
De naald is te dun of te dik.	Naald volgens naald-en garentabel (zie bijlage) uitzoeken.
Door trekken of duwen aan de stof is de naald schuin weggebogen en stoot op de steekplaat.	Niet trekken of duwen aan de stof alleen sturen
Het spoelhuis is niet goed ingezet.	Bij het inzetten even indrukken tot het spoelhuis klikt.
4. Het stiksel is onregelmating	
De spanning is versteld.	Boven-en onderdraadspanning controleren.
Te dik, onregelmatig of te stug garen.	Alleen goede kwaliteit garen gebruiken.
De onderdraad is niet regelmatig opgespoeld	Spoelen met de draad door de spoelspanning, niet uit de vrije hand.
Grote lussen onder de stof.	Bovendraad opnieuw inrijgen.

Oorzaak	Opheffen
5. De machine transporteert niet of onregelmatig	
Tussen de tandjes van de transporteur zit stof geperst.	Steekplaat wegnemen, stof met het stofkwastje weghalen.
Transporteur is uitgeschakeld.	Achteruittoets 20 naar rechts zetten.
6. De machine loopt zwaar	
Draadresten in de grijperbaan.	Draadresten verwijderenen en een druppel olie in de grijperbaan doen.

7. Belangrijke aanwijzingen

Laat de ingeregen machine niet lopen, zonder stof onder de voet.
Met de hoofschakelaar de machine uitschakelen als u de kamer verlaat.

Sonderzubehör
Das Sonderzubehör ist für spezielle Näharbeiten. Es ist bei ihrem Händler gegen Berechnung erhältlich.

Zubehör	Bestell-Nr.	Näharbeit
Applikationsfuß	93-035920-91	zum Applizieren
Bandeinfasser (Nähfußhalter entfernen)	98-053484-91	zum Einfassen von Kanten mit Band
Biesenfuß 5 Rillen (Zwillingsnadeln mit Nadelabstand 1,8–2,5)	93-035950-91	zum Biesennähen (Nadelstärke 80, für feine Biesen Nadelstärke 70)
Biesenfuß 7 Rillen (Zwillingsnadeln mit Nadelabstand 1,4–1,8)	93-035953-91	
Fransenfuß	93-035943-91	zum Nähen von Fransen und zum Durchschlagen
Führungslineal	98-802422-00	zum Absteppen (Wattieren)
Geradstichfuß	98-694803-00	für Absteppnähte und zum Nähen von besonders feinen und weichen Stoffen (Seidenjersey etc.)
Stichplatte mit Rundloch	in Vorbereitung	
Kapper 4,5 mm	93-035946-91	für Kappnähte
Kapper 6,5 mm	93-035948-91	
Knopflochfuß	98-694411-00	zum Knopflöcher nähen
Kräuselfuß	93-035998-91	zum Kräuseln von Volants etc.
Kordonierfuß	93-035915-91	zum Kordonieren
Overlockfuß	98-620404-00	zum Versäubern von Schnittkanten und zum gleichzeitigen Zusammennähen und Versäubern von elastischen Stoffen
Rollsäumer 2 mm	98-694804-00	zum Säumen von Kanten mit Zickzackstich
Säumer 3 mm	98-694401-00	zum Säumen von Kanten
Stopffuß (Nähfußhalter entfernen)	93-106103-91	Stopfen und Wollestopfen
Teflonfuß	98-694801-00	zum Nähen von Plastic und Kunststoff
Zierstichfuß	98-694879-00	zum Nähen von Ziermustern

Inhaltsverzeichnis:

Abstepparbeiten 24, 25
Anlasser 13
Anschiebetisch Modell 340 23
Elastischer Blindstich 26, 27
Elektrischer Anschluß 4
Fadenabschneider 14
Glühlampe auswechseln 43
Hosenreißverschluß (Damen) 38, 39
Knopfannähen 32, 33
Knopflochnähen Modelle 340 u. 521 ..... 28, 29
Knopflochnähen Modelle 541–741 ..... 30, 31
Koffer abheben 3, 4
Nadel auswechseln 20
Nadeltabelle 44, 45
Nahtreißverschluß 36, 37
Nähfüße 22
Nähfüße auswechseln 21
Nähstörungen und ihre Beseitigung 52, 53
Nähwerk aus- und einschalten 6, 8
Oberfaden einlegen 10
Oberfadenspannung prüfen 13, 14
Reinigen und Ölen 42
Reißverschluß einnähen 34, 35
Rückwärtsnähen 15
Spulen vorbereiten 5, 6
Spulen 7
Spule einlegen 8
Spulenkapsel einsetzen 9
Stichlänge einstellen 15
Stichmusterknopf Modelle 340–721 16
Stichmusterknöpfe Modell 741 17
Stichmustertabelle 18, 19
Stretchstiche einstellen 16
Stoffdrückerhebel 12
Stopfen 40, 41
Unterfaden heraufholen 11
Unterfadenspannung prüfen 9
Transporteur versenken 20
Zubehörfach 22, 23

Accessoires spéciaux
Ces accessoires pour des travaux particuliers sont en vente chez votre dépositaire Pfaff contre facturation.

Accessoires	Références	Opérations
Pied pour applications	93-035920-91	applications
Bordeur (enlever support du pied)	98-053484-91	bordage au ruban
Pied à nervures, 5 rainures (aiguilles jumelées en écartements de 1,8; 2,5 mm)	93-035950-91	couture de nervures (aiguilles n° 80; pour nervures fines, aiguilles n° 70)
Pied à nervures, 7 rainures (aiguilles jumelées en écartements de 1,4; 1,8 mm)	93-035953-91	
Pied pose franges	93-035943-91	couture de franges; bâtissage
Guide-droit	98-802422-00	surpiquage
Pied pour point droit	98-694803-00	surpiqûres et coutures sur tissus très fins et souples (jersey de soie)
Plaque à aiguille avec trou rond	en préparation	
Rabatteur 4,5 mm	93-035946-91	coutures rabattues
Rabatteur 6,5 mm	93-035948-91	
Pied à boutonnières	98-694411-00	boutonnières
Pied fronçeur	93-035998-91	froncement de volants, etc.
Pied guide-cordonnet	93-035915-91	pose de cordons
Pied overlock	98-620404-00	surfilage de bords de coupe; assemblage et surfilage simultané de bords de coupe
Ourleur (bord roulé) 2 mm	98-694804-00	ourlage de bords au point zigzag
Ourleur 3 mm	98-694401-00	ourlage de bords
Pied à repriser	93-106103-91	reprisage normal et à la laine
Pied à semelle Téflon	98-694801-00	coutures sur matières plastiques et synthétiques
Pied pour points décoratifs	98-694879-00	couture de motifs décoratifs

Table des matières

Mise en place des broches à bobines 2
Enlèvement de la valisette 3
Branchement électrique 4
Préparation du bobinage 5
Débrayage du mécanisme de couture 6
Bobinage 7
Embrayage du mécanisme 8
Mise en place de la canette 8
Tension du fil de canette 9
Mise en place de la boîte à canette 9
Passage du fil d'aiguille 10
Tensions des fils 13
Coupe-fil 14
Sélection de la longueur du point 15
Couture en arrière 15
Point élastique 16
Sélecteur de points (modèles 340–721) 16
Sélecteur de points (modèle 741) 17
Sélecteur de motifs 17
Tableau des points 18
Remplacement de l'aiguille 20
Remplacement de la semelle du pied presseur 21
Pieds presseurs 22
Compartiment à accessoires 22
Plateau amovible 23
Surpiquage 24
Point invisible élastique 26
Boutonnières (modèles 340 et 521) 28
Boutonnières (modèles 541–741) 30
Pose de boutons 32
Insertion de fermetures à glissière 34
Fermeture à glissière invisible 36
Fermeture à glissière pour pantalon dame 38
Travaux de reprisage 40
Nettoyage et huilage 42
Changement de l'ampoule 43
Tableau des aiguilles 44
Causes de dérangements et remèdes 54
Accessoires spéciaux 61

Accessori fuori corredo
Gli accessori fuori corredo servono per lavori di cucito speciali. Si possono acquistare nei negozi Pfaff.

Accessorio	No. d'ordine	lavoro di Cucito
Piedino per applicazioni	93-035920-91	per lavori di applicazioni
Piedino per bordare (rimuovere portapiedino)	98-053484-91	Bordare con il bordator
Piedino nervature 5 scanalature (ago gemello con distanza aghi 1,8–2,5 mm)	93-035950-91	cuciture di nervature (grossezza ago 80, per nervature fini 70)
Piedino nervature 7 scanalature (ago gemello con distanza aghi 1,4–1,8 mm)	93-035953-91	
Piedino per frange	93-035943-91	per cucire frange e per passare le marche
Riga di guida	98-802422-00	per impunture
Piedino per punto diritto	98-694803-00	per impunture e per cucire tessuti particolarmente fini e morbidi (maglina di jersey ecc.)
Placca d'ago con foro rotondo	in preparazione	
Ribattitore 4,5 mm	93-035946-91	per ribattiture
Ribattitore 6,5 mm	93-035948-91	
Piedino per occhielli	98-694411-00	Confezionare occhielli
Piedino arricciatore	93-035998-91	per cucire volante e arricciature in genere
Piedino per cordoncino	93-035915-91	per eseguire cordoncini
Piedino overlock	98-620404-00	per cucire e contemporaneamente rifinire i bordi di stoffe tagliate; particolarmente adatto per stoffe elastiche.
Piedino orlatore (roulé) 2 mm	98-694804-00	per orlature con punto a zig-zag
Piedino orlatore 3 mm	98-694401-00	per orlature
Piedino da rammendo (rimuovere portapiedino)	93-106103-91	rammendare
Piedino TEFLON	98-694801-00	per cucire plastica e materiale sintetico in genere
Piedino ornamentale	98-694879-00	per cucire punti ornamentali

Indice

Come inserire il porta-rocchetti 2
Coperchio della valigia 3
Collegamento elettrico 4
Preparazione per bobinare 5
Bobinare 7
Inserire il meccanismo del cucito 8
Controllo della tensione inferiore 9
Come inserire la capsula della spolina 9
Infilatura 10
La leva alza-piedino 12
Il reostato 13
Controllo della tensione superiore 13, 14
Regolazione lunghezza punto 15
Regolazione punti flexi 16
Regolazione dei motivi modello 741 17
La tabella dei punti 18
Cambiare ago 20
Abbassare il trasporto 20
Sostituzione del piedino 21
I piedini 22
Scomparto accessori 23
Piano supplementare modello 340 23
Impunture 24
Punto invisibile elastico 26
Occhielli 28, 29
Attaccatura bottoni 33
Cerniere lampo 34–38
Rammendo 40
Pulizia e lubrificazione 42
Sostituzione lampadina 43
Tabella degli aghi 44, 45
Possibili inconvenienti e come ovviarli 52, 53

Extra accessoires
De accessoires zijn voor bijzondere werzaamheden. Ze zijn verkrijgbaar bij de officiële Pfaff dealer.

Accessoires	Bestelnr.	Toepassing
Applikatievoet	93-035920-91	
Blaisbandvoet naaivoethouder afnemen	98-053484-91	Omboren van kanten met band
Biezenvoet 5 rillen (tweelingnaald, naaldafstand 1,8–2,5)	93-035950-91	Biesjes maken, (naalddikte 80, smalle biesjes naalddikte 70)
Biezenvoet 7 rillen (tweelingnaald, naaldafstand 1,4–1,8)	93-035953-91	
Doorslagvoet	93-035943-91	Doorslaan, stofversieren
Geleidelineaal	98-802422-00	Watteren
Rechte-steekvoet	98-694803-00	Voor doorstiknaden en voor het stikken van dunne stoffen b. v. zijden jersey
Steekplaat met rondgat	in bewerking	
Platte naadvoet 4,5 mm	93-035946-91	Voor platte naden
Platte naadvoet 6,5 mm	93-035948-91	
Knoopsgatenvoet	98-694411-00	Knoopsgatenmaken
Rimpelvoet	93-035998-91	Rimpelen van volants etc.
Kordonneervoet	93-035915-91	Voor kordonneerwerk
Overlockvoet	98-620404-00	Voor het afwerken van dunne stoffen en gelijktijdig stikken en afwerken van rekbaar materiaal
Rolzoomvoet 2 mm	98-694804-00	Smalle zoom, met zigzagsteek
Zoomer 5 mm	98-694401-00	Afwerken von kanten
Stopvoet (Naaivoethouder afnemen)	93-106103-91	Stoppen en wolstoppen
Teflonvoet	98-694801-00	Stikken van plastic en kunststof
Borduurvoet	98-694879-00	borduren en sierste

Inhoud

Aanschuiftafeltje type 340 23
Afhechten 15
Accessoiredoosje en vakje 22, 23
Bovendraad inleggen 10
Draadafsnijder 14
Draadspanningen 9–13, 14
Electrische aansluiting 4
Keuzeknop steken type 340–521 16
Keuzeknop steken type 541–741 17
Koffer afnemen 3, 4
Knopen aanzetten 32, 33
Knoopsgaten maken type 340 en 521 ..... 28, 29
Knoopsgaten maken type 541–741 ..... 30, 31
Lampje verwisselen 43
Naaivoetzooltjes 22
Naaivoetzooltjes verwisselen 21
Naaimechanisme uitschakelen 6–8
Naald verwisselen 20
Naald- draad en garentabel 44, 45
Nuttige en stretchsteektabel 18, 19
Onderdraad naar boven halen 11
Opheffen van storingen 52, 53
Ritssluitingen inzetten 36, 37, 38, 39
Schoonmaken en oliën 42
Spoel en spoelhouder uit de machine nemen 5, 6
Spoelen 7
Spoel in de spoelhouder 8
Spoelhouder in de machine plaatsen 9
Steeklengte instellen 15
Stofaandrukker 12
Stoppen 40, 41
Stretchsteken instellen 16
Transporteur uitschakelen 20
Voetpedaal 13